HOLZMANN MASCHINEN GmbH
Marktplatz 4 · A-4170 Haslach
Tel. +43 7289 71 562-0
info@holzmann-maschinen.at

www.holzmann-maschinen.at

Originalfassung

DE BETRIEBSANLEITUNG — **WERKSTATTPRESSE 50 (75) Tonnen**

Übersetzung / Translation

EN USER MANUAL — **SHOP PRESS 50 (75) tons**

FR MODE D'EMPLOI — **PRESSE HYDRAULIQUE D´ATELIER 50 (75) tonnes**

CZ NÁVOD K POUŽITÍ — **DÍLENSKÝ LIS 50 (75) tun**



WP50ECO | WP75ECO

YOUR JOB. OUR TOOLS.

Edition: 28.10.2022 – Revision – 00 – EcC – DE/EN/CZ

1 INHALT / INDEX

1 INHALT / INDEX 2
2 SICHERHEITSZEICHEN / SAFETY SIGNS / SYMBOLES DE SÉCURITÉ / BEZPEČNOSTNÍ ZNAČKY 5
3 TECHNIK / TECHNICS / TECHNIQUE / TECHNICKÁ ČÁST 7
3.1 Lieferumfang / Delivery content / Contenu de la livraison / Rozsah dodávky 7
3.2 Komponenten / Components / Composants / Komponenty 8
3.3 Technische Daten / Technical data / Technické údaje 8
4 VORWORT (DE) 10
5 SICHERHEIT 11
5.1 Bestimmungsgemäße Verwendung 11
5.1.1 Technische Einschränkungen 11
5.1.2 Verbotene Anwendungen / Gefährliche Fehlanwendungen 11
5.2 Anforderungen an Benutzer 11
5.3 Allgemeine Sicherheitshinweise 12
5.4 Spezielle Sicherheitshinweise für diese Maschine 12
5.5 Gefahrenhinweise 13
5.5.1 Restrisiken 13
5.5.2 Gefährdungssituationen 13
6 TRANSPORT 13
7 MONTAGE 14
7.1 Vorbereitende Tätigkeiten 14
7.1.1 Lieferumfang 14
7.1.2 Anforderungen an den Aufstellort 14
7.1.3 Vorbereitung der Oberflächen 15
7.2 Zusammenbau 15
8 BETRIEB 17
8.1 Erstinbetriebnahme 17
8.2 Betriebshinweise 17
8.3 Bedienung 18
9 REINIGUNG, WARTUNG, LAGERUNG, ENTSORGUNG 19
9.1 Reinigung 19
9.2 Wartung 20
9.2.1 Wartungsplan 20
9.2.2 Hydrauliköl wechseln 20
9.3 Lagerung 20
9.4 Entsorgung 21
10 FEHLERBEHEBUNG 21
11 PREFACE (EN) 22
12 SAFETY 23
12.1 Intended use of the machine 23
12.1.1 Technical restrictions 23
12.1.2 Prohibited applications /Dangerous misuse 23
12.2 User requirements 23
12.3 General safety instructions 24
12.4 Special safety instructions for this machine 24
12.5 Hazard warnings 24
12.5.1 Residual risks 24
12.5.2 Hazardous situations 25
13 TRANSPORT 25
14 ASSEMBLY 26
14.1 Preparation 26
14.1.1 Check delivery content 26
14.1.2 Requirements for the installation site 26

14.1.3 Preparation of the surfaces ... 27
14.2 Assemble ... 27
15 OPERATION ... 29
15.1 Before first use ... 29
15.2 Operating instructions ... 29
15.3 Handling ... 30
16 CLEANING, MAINTENANCE, STORAGE, DISPOSAL ... 31
16.1 Cleaning ... 31
16.2 Maintenance ... 32
16.2.1 Maintenance plan ... 32
16.2.2 Change hydraulic oil ... 32
16.3 Storage ... 32
16.4 Disposal ... 33
17 TROUBLESHOOTING ... 33
18 AVANT-PROPOS (FR) ... 34
19 SECURITE ... 35
19.1 Utilisation conforme ... 35
19.1.1 Restrictions techniques ... 35
19.1.2 Applications interdites / Mauvaises applications dangereuses ... 35
19.2 Exigences des utilisateurs ... 35
19.3 Consignes générales de sécurité ... 36
19.4 Instructions spéciales de sécurité pour cette machine ... 36
19.5 Mise en garde contre les dangers ... 36
19.5.1 Risques résiduels ... 36
19.5.2 Situations de danger ... 37
20 TRANSPORT ... 37
21 MONTAGE ... 38
21.1 Activités préparatoires ... 38
21.1.1 Contenu de la livraison ... 38
21.1.2 Exigences relatives à l'emplacement de montage ... 38
21.1.3 Préparation de la surface ... 39
21.2 Assemblage ... 39
22 FONCTIONNEMENT ... 41
22.1 Première mise en service ... 41
22.2 Instructions d'utilisation ... 41
22.3 Utilisation ... 42
23 NETTOYAGE, ENTRETIEN, ENTREPOSAGE, ELIMINATION ... 43
23.1 Nettoyage ... 43
23.2 Maintenance ... 44
23.2.1 Plan de maintenance ... 44
23.2.2 Vidange d'huile hydraulique ... 44
23.3 Entreposage ... 44
23.4 Élimination ... 45
24 RESOLUTION DE PANNE ... 45
25 ÚVODNÍ SLOVO (CZ) ... 46
26 BEZPEČNOST ... 47
26.1 Použití v souladu s určením ... 47
26.1.1 Technická omezení ... 47
26.1.2 Zakázané použití / Rizikové chybné použití ... 47
26.2 Požadavky na uživatele ... 47
26.3 Všeobecné bezpečnostní pokyny ... 48
26.4 Speciální bezpečnostní pokyny pro tento stroj ... 48
26.5 Upozornění na nebezpečí ... 49
26.5.1 Zbytková rizika ... 49
26.5.2 Ohrožující situace ... 49
27 TRANSPORT ... 49

28 MONTÁŽ 50
28.1 Přípravné činnosti 50
28.1.1 Rozsah dodávky 50
28.1.2 Požadavky na místo instalace 50
28.1.3 Příprava povrchu 51
28.2 Sestavení 51
29 PROVOZ 53
29.1 První uvedení do provozu 53
29.2 Provozní pokyny 53
29.3 Ovládání 54
30 ČIŠTĚNÍ, ÚDRŽBA, SKLADOVÁNÍ, LIKVIDACE 55
30.1 Čištění 55
30.2 Údržba 56
30.2.1 Plán údržby 56
30.2.2 Výměna hydraulického oleje 56
30.3 Skladování 56
30.4 Likvidace 57
31 ODSTRAŇOVÁNÍ CHYB 57
32 HYDRAULIK PLAN / HYDRAULIC DIAGRAM / SCHEMA HYDRAULIQUE / HYDRAULICKÝ PLÁN 58
33 ERSATZTEILE / SPARE PARTS / PIECES DE RECHANGE / NÁHRADNÍ DÍLY 58
33.1 Ersatzteilbestellung / Spare parts order / Commande de pièces détachées / Objednání náhradních dílů 58
33.2 Explosionszeichnung / Exploded view / Vue éclatée / Výkres v rozloženém stavu 60
34 ZUBEHÖR / ACCESSORIES / ACCESSOIRES / PŘÍSLUŠENSTVÍ 62
35 EU-KONFORMITÄTSERKLÄRUNG / CE-CERTIFICATE OF CONFORMITY / DÉCLARATION DE CONFORMITÉ UE / EU PROHLÁŠENÍ O SHODĚ 63
36 GARANTIEERKLÄRUNG (DE) 64
37 GUARANTEE TERMS (EN) 65
38 DÉCLARATION DE GARANTIE (FR) 66
39 PROHLÁŠENÍ O ZÁRUCE (CZ) 67
40 PRODUKTBEOBACHTUNG | PRODUCT MONITORING 68

2 SICHERHEITSZEICHEN / SAFETY SIGNS / SYMBOLES DE SÉCURITÉ / BEZPEČNOSTNÍ ZNAČKY

DE	SICHERHEITSZEICHEN BEDEUTUNG DER SYMBOLE	**EN**	SAFETY SIGNS DEFINTION OF SYMBOLS
FR	SYMBOLES DE SÉCURITÉ SIGNIFICATION DES SYMBOLES	**CZ**	BEZPEČNOSTNÍ ZNAČKY VÝZNAM SYMBOLŮ

CE

DE **CE-KONFORM**: Dieses Produkt entspricht den EU-Richtlinien.

EN **EC-CONFORM**: This product complies with the EC-directives.

FR **CONFORMITÉ CE :** Ce produit répond aux directives CE.

CZ **CE SHODA:** Tento výrobek vyhovuje směrnicím EU.



DE **BETRIEBSANLEITUNG LESEN!** Lesen Sie die Betriebs- und Wartungsanleitung Ihrer Maschine aufmerksam durch und machen Sie sich mit den Bedienelementen der Maschine gut vertraut, um die Maschine ordnungsgemäß zu bedienen und so Schäden an Mensch und Maschine vorzubeugen.

EN **READ THE MANUAL!** Read the user and maintenance carefully and get familiar with the controls in order to use the machine correctly and to avoid injuries and machine defects.

FR **LIRE LE MODE D'EMPLOI !** Veuillez lire le manuel d'exploitation et de maintenance de votre machine avec assiduité en vous familiarisant bien avec les organes de commande de la machine pour l'utiliser correctement et prévenir ainsi des blessures corporelles et des dégâts sur la machine.

CZ **PŘEČTĚTE SI NÁVOD K PROVOZU!** Přečtěte si pozorně návod k použití a údržbě stroje a dobře se seznamte s jeho ovládacími prvky, abyste mohli stroj správně ovládat, čímž zabráníte škodám na zdraví osob i poškození stroje.



DE **WARNUNG!** Beachten Sie die Sicherheitssymbole! Die Nichtbeachtung der Vorschriften und Hinweise zum Einsatz der Maschine kann zu schweren Personenschäden und tödliche Gefahren mit sich bringen.

EN **ATTENTION!** Ignoring the safety signs and warnings applied on the machine as well as ignoring the security and operating instructions can cause serious injuries and even lead to death.

FR **AVERTISSEMENT !** Observer les symboles de sécurité ! Le non-respect des réglementations et des consignes d'utilisation de la machine peut entraîner des blessures corporelles graves et des risques mortels.

CZ **VAROVÁNÍ!** Respektujte bezpečnostní symboly! Nedodržování předpisů a pokynů k použití stroje může způsobit vážné škody na zdraví osob a smrtelná nebezpečí.



DE Schutzausrüstung tragen!

EN Wear protective equipment!

FR Porter un équipement de protection !

CZ Používejte ochranné prostředky!



DE Warnung vor Quetschgefahr der Hand zwischen den Werkzeugen einer Presse!

EN Warning of hand crushing between press brake tool!

FR Avertissement de risque d'écrasement de la main entre les outils de la presse !

CZ Varování před nebezpečím uskřípnutí ruky mezi nástroji lisu!



DE Warnung vor wegschleudernden, berstenden oder spitternden Teile!

EN Warning against thrown-off, shattering or splintering items!

FR Avertissement de projection, d'explosion ou d'éclatement de pièces !

CZ Varování před odletujícími, praskajícími nebo tříštícími se částmi!

DE **Warnschilder und/oder Aufkleber an der Maschine, die unleserlich sind oder entfernt wurden, sind umgehend zu erneuern.**

EN **Missing or non-readable security stickers have to be replaced immediately.**

FR **Les panneaux d'avertissement et/ou autocollants d'avertissement illisibles ou retirés sur la machine doivent être remplacés immédiatement !**

CZ **Výstražné štítky a/nebo nálepky na stroji, které jsou nečitelné či byly odstraněny, je nutné ihned obnovit!**

3 TECHNIK / TECHNICS / TECHNIQUE / TECHNICKÁ ČÁST

3.1 Lieferumfang / Delivery content / Contenu de la livraison / Rozsah dodávky

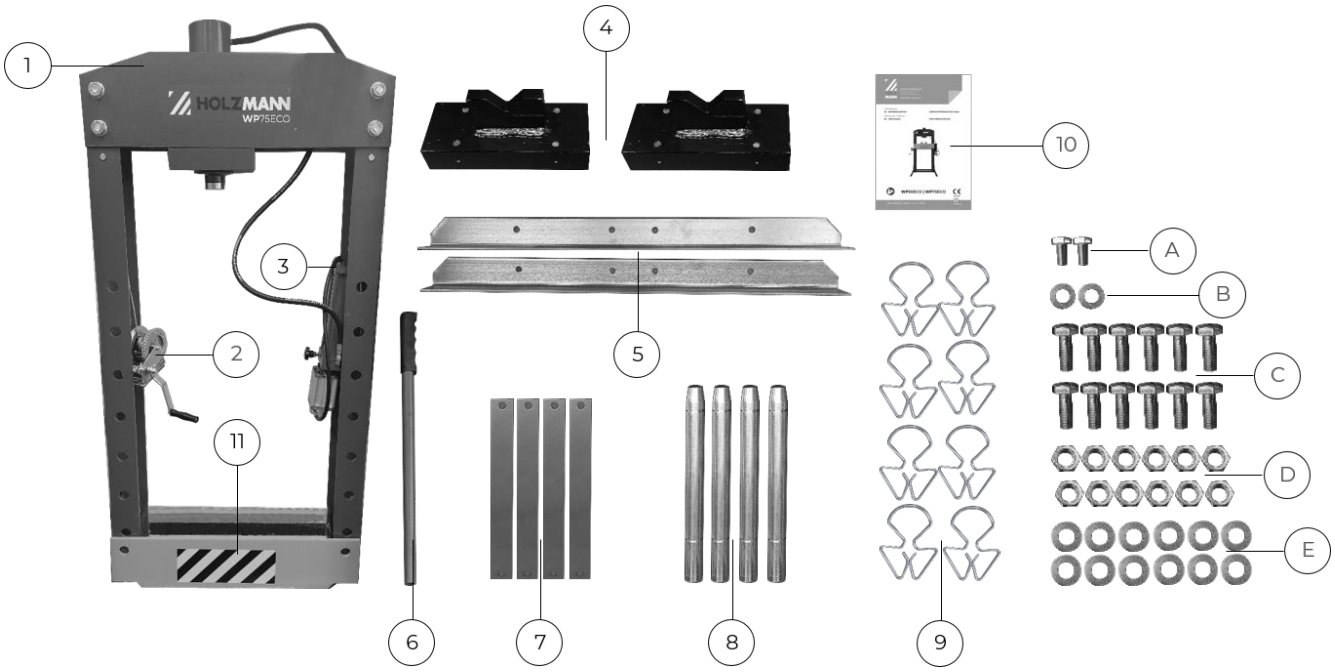

#	Beschreibung / Description	Qty.	#	Beschreibung / Description	Qty.
1	Maschinenrahmen / body frame / Châssis de la machine / Rám stroje	1	**9**	Sicherungsklammer / cirlclip / Clip de sécurité / Pojistná spona	8
2	Handwinde / hand winch / Treuil manuel / Ruční vrátek	1	**10**	Betriebsanleitung / user manual / Mode d'emploi / Návod k použití	1
3	Hydraulikpumpe / hydraulic pump / Pompe hydraulique / Hydraulické čerpadlo	1	**11**	Arbeitsbett / working table / Bâti de travail / Pracovní lože	1
4	Druckplatte / worpiece support / Plaque de serrage / Tlačná deska	2	**A**	Schraube M10x20 / screw M10x20 / Vis M10x20 / Šroub M10x20	2
5	Standfuß / base support / Pied de soutien / Patka	2	**B**	Distanzscheiben Ø10 / washer Ø10 / Rondelles d'écartement Ø10 / Distanční podložky Ø10	2
6	Pumpenhebel / handle / Levier de pompe / Páka čerpadla	1	**C**	Schraube M12x30 / screw M12x30 / Vis M12x30 / Šroub M12x30	12
7	Strebe / side brace / Entretoise Podpěra	4	**D**	Mutter M12 / nut M12 / Écrou M12 / Matice M12	12
8	Auflagebolzen / bed frame pin / Boulon d'appui / Opěrný trn	4	**E**	Distanzscheiben Ø12 / washer Ø12 / Rondelles d'écartement Ø12 / Distanční podložky Ø12	12

3.2 Komponenten / Components / Composants / Komponenty

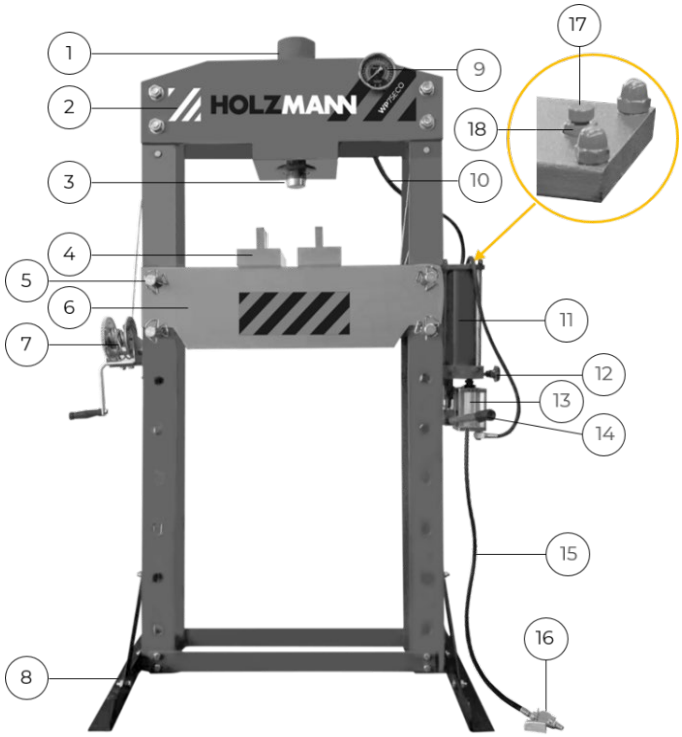

#	Beschreibung / Description
1	Druckzylinder / pressure cylinder / Cylindre de pression / Tlakový válec
2	Oberer Querträger / upper beam / Traverse supérieure / Horní příčník
3	Druckstempel / stamp / Tampon d'impression / Razník
4	Druckplatte / workpiece support / Plaque de serrage / Tlačná deska
5	Auflagebolzen / bed frame pin / Boulon d'appui / Opěrný trn
6	Arbeitsbett / working table / Bâti de travail / Pracovní lože
7	Handwinde / hand winch / Treuil manuel / Ruční vrátek
8	Standfüße / base support / Pieds de support / Patky
9	Manometer / manometer / Manomètre / Manometr
10	Hydraulikschlauch / hydraulic hose / Conduite hydraulique / Hydraulická hadice
11	Hydraulikpumpe / hydraulic pump / Pompe hydraulique / Hydraulické čerpadlo
12	Druckventil / pressure valve / Soupape de compression / Tlakový ventil
13	Drucklufteinheit / pneumatic unit / Unité d'air comprimé / Pneumatická jednotka
14	Pumpenhebel / handle / Levier de pompe /Páka čerpadl
15	Druckluftschlauch / compressed air hose / Flexible d'air comprimé / Hadice na stlačený vzduch
16	Luftarmatur / air fitting / Robinet d'air / Vzduchová armatura
17	Entlüftungsschraube / ventilation screw / Vis de purge / Odvzdušňovací šroub
18	Öleinfüllschraube / oil inlet / Vis de remplissage d'huile / Šroub na nalévání oleje

3.3 Technische Daten / Technical data / Technické údaje

Spezifikation / Specification / Spécifications	WP50ECO	WP75ECO
Zylinderhub / cylinder stroke / Course du cylindre / Zdvih válce	200 mm	250 mm
Bettbreite / bed width / Largeur du banc / Šířka lože	700 mm	700 mm
Arbeitsbereich / working range / Plage de fonctionnement / Pracovní prostor	75 – 1125 mm	255 – 1155 mm
Druckplatte / workpiecesupport / Plaque de serrage / Tlačná deska	290x120x50(135)mm	290x120x50(135)mm
Druckstempel / stamp / Tampon d'impression / Razník	Ø 58 mm	Ø 63 mm
Gesamtdruckkraft / pressure performance / Force totale de compression / Celková tlačná síla	50 t	75 t
Menge Hydrauliköl / amount of hydraulic oil / Quatité d'huile hydraulique / Množství hydraulického oleje	2 l	2,5 l

empfohlenes Hydrauliköl / recommended hydraulic oil / Huile hydraulique recommandée / Doporučený hydraulický olej	HLP 46	HLP 46
Arbeitsdruck Pneumatik / working pressure pneumatic / Pression de travail pneumatique / Pracovní tlak pneumatického systému	0,75-0,85 MPa	0,75-0,85 MPa
Anschlussdimension Pneumatik / inlet-connector dimension pneumatic / Dimensions de raccord pneumatique / Rozměr připojení pneumatického systému	¼“	¼“
Maschinenmaße (LxBxH) /machine dimensions (LxWxH) / Dimensions de la machine (LxlxH) / Rozměry stroje (dxšxv)	1330x850x1750 mm	1330x700x1940 mm
Verpackungsmaße (LxBxH) / packaging dimensions (LxWxH) / Dimensions d'emballage (LxlxH) / Rozměry obalu (dxšxv)	970x310x1910 mm	970x310x2130 mm
Gewicht Brutto / weight gross / Poids brute / Hmotnost brutto	270 kg	310,5 kg
Gewicht Netto / weight net / Poids net / Hmotnost netto	246,5 kg	284,5 kg
Schalldruckpegel L_{PA} / sound pressure level L_{PA} / Niveau de pression acoustique L_{PA} / Hladina akustického tlaku L_{PA}	< 70 dB(A)	< 70 dB(A)

(DE) Hinweis Geräuschangaben: Die angegebenen Werte sind Emissionswerte und müssen damit nicht zugleich auch sichere Arbeitsplatzwerte darstellen. Obwohl es eine Korrelation zwischen Emissions- und Immissionspegeln gibt, kann daraus nicht zuverlässig abgeleitet werden, ob zusätzliche Vorsichtsmaßnahmen notwendig sind oder nicht. Faktoren, welche den am Arbeitsplatz tatsächlich vorhandenen Immissionspegel beeinflussen, beinhalten die Eigenart des Arbeitsraumes und andere Geräuschquellen, d. h. die Zahl der Maschinen und anderer benachbarter Arbeitsvorgänge. Die zulässigen Arbeitsplatzwerte können ebenso von Land zu Land variieren. Diese Information soll jedoch den Anwender befähigen, eine bessere Abschätzung von Gefährdung und Risiko vorzunehmen.
(EN) Notice noise emission: The values given are emission values and therefore do not have to represent safe workplace values at the same time. Although there is a correlation between emission and immission levels, it cannot be reliably deduced whether additional precautions are necessary or not. Factors influencing the actual immission level at the workplace include the nature of the workspace and other noise sources, i.e. the number of machines and other adjacent operations. The permissible workplace values may also vary from country to country. However, this information should enable the user to make a better assessment of hazard and risk.
(FR) Avis Données sur le bruit : Les valeurs indiquées sont des valeurs d'émission et ne représentent donc pas nécessairement des valeurs de sécurité sur le lieu de travail. Bien qu'il existe une corrélation entre les niveaux d'émission et d'immission, il est impossible de déduire de manière fiable si des mesures de précaution supplémentaires sont nécessaires ou non. Les facteurs influençant le niveau d'immission réellement présent sur le lieu de travail comprennent les caractéristiques de la salle de travail et d'autres sources de bruit, c'est-à-dire le nombre de machines et d'autres processus de travail adjacents. Les valeurs autorisées sur le lieu de travail peuvent également varier d'un pays à l'autre. Toutefois, ces informations devraient permettre à l'utilisateur de mieux évaluer le danger et le risque.
(CZ) Oznámení - údaje o hlučnosti: Uvedené hodnoty jsou emisní hodnoty, a proto nemusejí současně představovat i bezpečné hodnoty na pracovišti. Přestože existuje korelace mezi hladinami emisí a imisí, nelze z ní spolehlivě odvodit, zda jsou nutná další preventivní opatření, či nikoli. Mezi faktory, které ovlivňují skutečnou hladinu imisí na pracovišti, patří charakter pracovního prostoru a další zdroje hluku, tj. počet strojů a dalších sousedních pracovních procesů. Přípustné hodnoty na pracovišti se rovněž mohou v jednotlivých zemích lišit. Tato informace však má uživateli umožnit lépe posoudit ohrožení a riziko.

WP50ECO

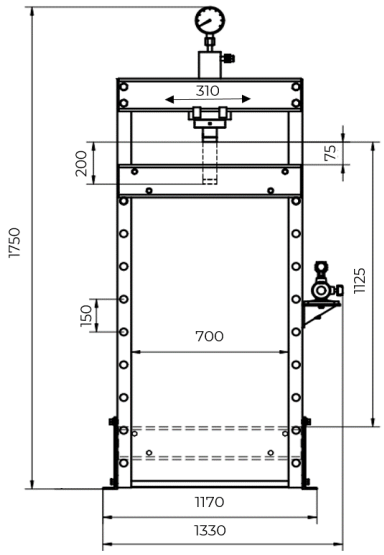

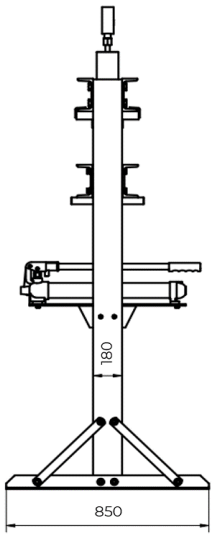

WP75ECO

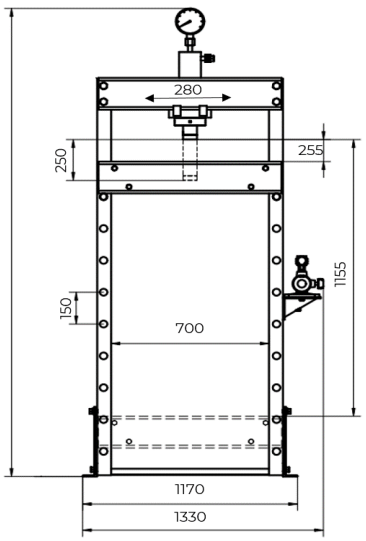

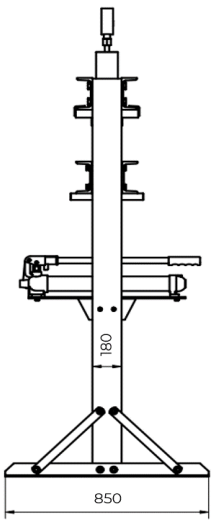

4 VORWORT (DE)

Sehr geehrter Kunde!

Diese Betriebsanleitung enthält Informationen und wichtige Hinweise zur Inbetriebnahme und Handhabung der WERKSTATTPRESSE 50 Tonnen WP50ECO und WERKSTATTPRESSE 75 Tonnen WP75ECO, nachfolgend als „Maschine“ in diesem Dokument bezeichnet.



Die Betriebsanleitung ist Bestandteil der Maschine und darf nicht entfernt werden. Bewahren Sie sie für spätere Zwecke an einem geeigneten, für Nutzer (Betreiber) leicht zugänglichen Ort auf und legen Sie sie der Maschine bei, wenn sie an Dritte weitergegeben wird!

Bitte beachten Sie die Sicherheitshinweise!

Halten Sie sich an die Sicherheits- und Gefahrenhinweise. Missachtung kann zu ernsten Verletzungen führen.

Durch die ständige Weiterentwicklung unserer Produkte können Abbildungen und Inhalte geringfügig abweichen. Sollten Sie Fehler feststellen, informieren Sie uns bitte.

Technische Änderungen vorbehalten!

Kontrollieren Sie die Ware nach Erhalt unverzüglich und vermerken Sie etwaige Beanstandungen bei der Übernahme durch den Zusteller auf dem Frachtbrief!

Transportschäden sind innerhalb von 24 Stunden separat bei uns zu melden.

Für nicht vermerkte Transportschäden kann HOLZMANN MASCHINEN GmbH keine Gewährleistung übernehmen.

Urheberrecht

© 2022

Diese Dokumentation ist urheberrechtlich geschützt. Alle Rechte bleiben vorbehalten! Insbesondere der Nachdruck, die Übersetzung und die Entnahme von Fotos und Abbildungen werden gerichtlich verfolgt.

Als Gerichtsstand gilt das Landesgericht Linz oder das für 4170 Haslach zuständige Gericht als vereinbart.

Kundendienstadresse

HOLZMANN MASCHINEN GmbH
4170 Haslach, Marktplatz 4
AUSTRIA
Tel +43 7289 71562 - 0
info@holzmann-maschinen.at

5 SICHERHEIT

Dieser Abschnitt enthält Informationen und wichtige Hinweise zur sicheren Inbetriebnahme und Handhabung der Maschine.



Zu Ihrer Sicherheit lesen Sie diese Betriebsanleitung vor Inbetriebnahme aufmerksam durch. Das ermöglicht Ihnen den sicheren Umgang mit der Maschine, und Sie beugen damit Missverständnissen sowie Personen- und Sachschäden vor. Beachten Sie außerdem die an der Maschine verwendeten Symbole und Piktogramme sowie die Sicherheits- und Gefahrenhinweise!

5.1 Bestimmungsgemäße Verwendung

Die Maschine ist ausschließlich für folgende Tätigkeiten bestimmt:

Ein- bzw. Auspressen von Kugellagern, Lagerbüchsen, Bolzen und für Richt- und Biegearbeiten, innerhalb der technischen Grenzen.

HINWEIS



HOLZMANN MASCHINEN GmbH übernimmt keine Verantwortung oder Gewährleistung für eine andere oder darüber hinausgehende Verwendung und daraus resultierende Sach- oder Personenschäden.

5.1.1 Technische Einschränkungen

Die Maschine ist für den Einsatz unter folgenden Bedingungen bestimmt:

Relative Feuchtigkeit	max. 70 %
Temperatur (Betrieb)	+10 °C bis +40 °C
Temperatur (Lagerung, Transport)	-25 °C bis +55 °C

5.1.2 Verbotene Anwendungen / Gefährliche Fehlanwendungen

- Betreiben der Maschine im Freien.
- Betreiben der Maschine ohne adäquate körperliche und geistige Eignung.
- Betreiben der Maschine ohne Kenntnis der Betriebsanleitung.
- Ändern der Maschinenkonstruktion.
- Betreiben der Maschine außerhalb der in dieser Anleitung angegebenen technischen Grenzen.
- Betreiben der Maschine an Gegenständen, welche während des Pressvorgangs brechen (z.B. Hohlkörper) oder herausgeschleudert (z.B. Feder) werden könnten.
- Entfernen der an der Maschine angebrachten Sicherheitskennzeichnungen.
- Verändern, Umgehen oder außer Kraft setzen der Sicherheitseinrichtungen der Maschine.

Die nicht bestimmungsgemäße Verwendung bzw. die Missachtung der in dieser Anleitung dargelegten Ausführungen und Hinweise hat das Erlöschen sämtlicher Gewährleistungs- und Schadenersatzansprüche gegenüber der HOLZMANN MASCHINEN GmbH zur Folge.

5.2 Anforderungen an Benutzer

Die Maschine ist für die Bedienung durch eine Person ausgelegt. Voraussetzungen für das Bedienen der Maschine sind die körperliche und geistige Eignung sowie Kenntnis und Verständnis der Betriebsanleitung. Personen, die aufgrund ihrer physischen, sensorischen oder geistigen Fähigkeiten, ihrer Unerfahrenheit oder ihrer Unkenntnis nicht in der Lage sind, die Maschine sicher bedienen, dürfen die Maschine nicht ohne Aufsicht oder Anweisung durch eine verantwortliche Person benutzen.

Bitte beachten Sie, dass örtlich geltende Gesetze und Bestimmungen das Mindestalter des Bedieners festlegen und die Verwendung dieser Maschine einschränken können!

Legen Sie Ihre persönliche Schutzausrüstung vor dem Arbeiten an der Maschine an.

5.3 Allgemeine Sicherheitshinweise

Zur Vermeidung von Fehlfunktionen, Schäden und gesundheitlichen Beeinträchtigungen sind bei Arbeiten mit der Maschine neben den allgemeinen Regeln für sicheres Arbeiten folgende Punkte zu berücksichtigen:

- Kontrollieren Sie die Maschine vor Inbetriebnahme auf Vollständigkeit und Funktion. Benutzen Sie die Maschine nur dann, wenn die für die Bearbeitung erforderlichen trennenden Schutzeinrichtungen und andere nicht trennende Schutzeinrichtungen angebracht sind.
- Achten Sie darauf, dass sich die Schutzeinrichtungen in gutem Betriebszustand befinden und richtig gewartet sind.
- Wählen Sie als Aufstellort einen ebenen, erschütterungsfreien Untergrund.
- Verankern Sie die Maschine am Boden, um einen sicheren Stand der Maschinen zu ermöglichen und ein etwaiges Abheben oder Umfallen der Maschine beim Pressen zu verhindern.
- Sorgen Sie für ausreichend Platz rund um die Maschine.
- Sorgen Sie für ausreichende Lichtverhältnisse am Arbeitsplatz, um stroboskopische Effekte zu vermeiden.
- Achten Sie auf ein sauberes Arbeitsumfeld.
- Halten Sie den Bereich rund um die Maschine frei von Hindernissen (z. B. Staub, Späne, abgeschnittene Werkstückteile etc.).
- Verwenden Sie nur einwandfreies Werkzeug, das frei von Rissen und anderen Fehlern (z. B. Deformationen) ist.
- Überprüfen Sie die Verbindungen der Maschine vor jeder Verwendung auf ihre Festigkeit.
- Die Maschine darf nur von Personen betrieben, gewartet oder repariert werden, die mit ihr vertraut sind und die über die im Zuge dieser Arbeiten auftretenden Gefahren unterrichtet sind.
- Stellen Sie sicher, dass sich Unbefugte nur in entsprechendem Sicherheitsabstand zur Maschine aufhalten und halten Sie insbesondere Kinder von der Maschine fern.
- Arbeiten Sie immer mit Bedacht und der nötigen Vorsicht und wenden Sie auf keinen Fall übermäßige Gewalt an.
- Überbeanspruchen Sie die Maschine nicht!
- Verbergen Sie lange Haare unter einem Haarschutz.
- Tragen Sie eng anliegende Arbeitsschutzkleidung sowie geeignete Schutzausrüstung (Augenschutz, Sicherheitsschuhe, Arbeitshandschuhe).
- Tragen Sie bei Arbeiten an der Maschine niemals lockeren Schmuck, lose wegstehende Bekleidung oder Accessoires (z. B. Krawatte, Schal).
- Unterlassen Sie das Arbeiten an der Maschine bei Müdigkeit, Unkonzentriertheit bzw. unter Einfluss von Medikamenten, Alkohol oder Drogen!
- Setzen Sie die Maschine vor Einstell-, Umrüst-, Reinigungs-, Wartungs- oder Instandhaltungsarbeiten etc. still und trennen Sie die Maschine von der Druckluftversorgung. Sichern Sie die Maschine gegen unbeabsichtigte Wiederinbetriebnahme.
- Warnschilder und/oder Aufkleber an der Maschine, die unleserlich sind oder entfernt wurden, sind umgehend zu erneuern!

5.4 Spezielle Sicherheitshinweise für diese Maschine

- Achten Sie darauf, dass die Druckplatte, der Druckstempel sowie das Werkstück frei von Schmiermitteln und generell in einem sauberen und trockenen Zustand sind.
- Halten Sie beim Pressvorgang alle Körperteile vom Arbeitsbett und dem Druckkolben fern.
- Vergewissern Sie sich, dass Druckplatte sowie Werkstück zentral aufgelegt ist.
- Stellen Sie vor Beginn des Pressvorgangs sicher, dass das Arbeitsbett waagrecht ausgerichtet und mit den Auflagebolzen an allen Aufnahmepunkten gesichert wurde.
- Setzen Sie den Pressdorn immer mittig am Werkstück an, ansonsten könnte das Werkstück oder der Druckdorn herausgeschleudert werden.

5.5 Gefahrenhinweise

5.5.1 Restrisiken

Trotz bestimmungsgemäßer Verwendung können bestimmte Restrisikofaktoren nicht vollständig ausgeräumt werden.

- Verletzungsgefahr der Hände/Finger durch Quetschen zwischen bewegten und festen Teilen (Werkstück, Werkstückauflagen,...).
- Verletzungsgefahr durch Herabfallen des Werkstücks.
- Verletzungsgefahr für das Auge durch herausgeschleuderte Teile oder von Flüssigkeiten bei geschmierten Teilen.

5.5.2 Gefährdungssituationen

Bedingt durch Aufbau und Konstruktion der Maschine können Gefährdungssituationen auftreten, die in dieser Bedienungsanleitung wie folgt gekennzeichnet sind:

GEFAHR
Ein auf diese Art gestalteter Sicherheitshinweis weist auf eine unmittelbar gefährliche Situation hin, die zum Tod oder zu schweren Verletzungen führt, wenn sie nicht gemieden wird.

WARNUNG
Ein solcherart gestalteter Sicherheitshinweis weist auf eine möglicherweise gefährliche Situation hin, die zu schweren Verletzungen oder sogar zum Tod führen kann, wenn sie nicht gemieden wird.

VORSICHT
Ein auf diese Weise gestalteter Sicherheitshinweis weist auf eine möglicherweise gefährliche Situation hin, die zu geringfügigen oder leichten Verletzungen führen kann, wenn sie nicht gemieden wird.

HINWEIS
Ein derartig gestalteter Sicherheitshinweis weist auf eine möglicherweise gefährliche Situation hin, die zu Sachschäden führen kann, wenn sie nicht gemieden wird.

Ungeachtet aller Sicherheitsvorschriften sind und bleiben ihr gesunder Hausverstand und ihre entsprechende technische Eignung/Ausbildung der wichtigste Sicherheitsfaktor bei der fehlerfreien Bedienung der Maschine. **Sicheres Arbeiten hängt von Ihnen ab!**

6 TRANSPORT

Transportieren Sie die Maschine in der Verpackung zum Aufstellort. Zum Manövrieren der Maschine in der Verpackung kann z. B. ein Paletten-Hubwagen oder ein Gabelstapler mit entsprechender Hubkraft verwendet werden. Die Angaben finden Sie im Kapitel Technische Daten. Für einen ordnungsgemäßen Transport beachten Sie die Anweisungen und Angaben auf der Transportverpackung bezüglich Schwerpunkt, Anschlagstellen, Gewicht, einzusetzende Transportmittel sowie vorgeschriebene Transportlage etc. Beachten Sie, dass sich die gewählten Hebeeinrichtungen (Kran, Stapler, Hubwagen, Lastanschlagmittel etc.) in einwandfreiem Zustand befinden.

Das Hochheben und der Transport der Maschine darf nur durch qualifiziertes Personal, mit entsprechender Ausbildung für die verwendete Hebeeinrichtung, durchgeführt werden.

WARNUNG



Verletzungsgefahr durch schwebende oder ungesicherte Last!

Beschädigte oder nicht ausreichend tragfähige Hebezeuge und Lastanschlagmittel können zu schweren Verletzungen oder Tod führen.

→ Prüfen Sie Hebezeuge und Lastanschlagmittel stets auf ausreichende Tragfähigkeit und einwandfreien Zustand. Befestigen Sie die Lasten sorgfältig! Halten Sie sich niemals unter schwebenden Lasten auf!

Zum Hochheben des Maschinengestells aus der Verpackung, Gurte um den oberen Querträger anbringen und mit passenden Hebezeug (Kran, Stapler) anheben. Nicht fertig montierte Maschine muss solange gesichert werden bis diese komplettiert und an ihrem Aufstellort verankert wurde.

Achten Sie beim Heben, Tragen und Absetzen der Last (z.B.: von einzelnen Bauteilen) auf die richtige Körperhaltung.

Heben, Absetzen

- Stellen Sie beim Heben/Absetzen Standfestigkeit her (Beine hüftbreit).
- Last mit gebeugten Knien und geradem Rücken heben/absetzen.
- Last nicht ruckartig anheben/absetzen.

Tragen

- Last mit beiden Händen möglichst körpernah tragen.
- Last mit geradem Rücken tragen.
- Achten Sie beim Transport der zusammengebauten Maschine darauf, diese nur am Maschinenkörper hochheben und nicht an den Anbauteilen.

Wenn Sie die Maschine mit einem Fahrzeug transportieren, sorgen Sie für eine entsprechende Ladungssicherung!

7 MONTAGE

7.1 Vorbereitende Tätigkeiten

7.1.1 Lieferumfang

Überprüfen Sie nach Erhalt der Lieferung, ob alle Teile in Ordnung sind. Melden Sie Beschädigungen oder fehlende Teile umgehend Ihrem Händler oder der Spedition. Sichtbare Transportschäden müssen außerdem gemäß den Bestimmungen der Gewährleistung unverzüglich auf dem Lieferschein vermerkt werden, ansonsten gilt die Ware als ordnungsgemäß übernommen.

7.1.2 Anforderungen an den Aufstellort

Der gewählte Aufstellort muss einen passenden Anschluss an eine Druckluftversorgung gewährleisten. Beachten Sie dabei die Sicherheitsanforderungen sowie die Abmessungen der Maschine.

Platzieren Sie die Maschine auf einem ebenen, soliden Untergrund. Der gewählte Aufstellort der Maschine muss den örtlichen Sicherheitsvorschriften entsprechen sowie den ergonomischen Anforderungen an einen Arbeitsplatz mit ausreichenden Lichtverhältnissen erfüllen.

HINWEIS



Der Boden am Aufstellort muss die Last der Maschine tragen können!

Berücksichtigen Sie bei der Bemessung des erforderlichen Raumbedarfs, dass die Bedienung, Wartung und Instandsetzung der Maschine jederzeit ohne Einschränkungen möglich sein muss. Bei langen Werkstücken dürfen im Verlängerungsbereich (=Gefahrenbereich) keine Quetsch- oder Scherstellen auftreten.

WARNUNG



Kippgefahr!

Unbefestigte Maschine kann kippen und schwere Verletzungen verursachen.

→ Verankern Sie die Maschine vor Inbetriebnahme im Boden!

An den Standfüßen müssen Befestigungslöcher gebohrt werden, mittels derer die Maschine mit dem Boden fest verbunden wird. Damit wird eine Bewegung der Maschine während des Betriebes und mögliche Schäden oder Verletzungen verhindert.

HINWEIS



Benötigtes Befestigungsmaterial ist im Lieferumfang nicht enthalten.

7.1.3 Vorbereitung der Oberflächen

Bevor Sie die Maschine in Betrieb nehmen, entfernen Sie sorgfältig den Anti-Korrosionsschutz bzw. Fettrückstände von den blanken Metallteilen. Dies kann mit den üblichen Lösungsmitteln geschehen. Keinesfalls sollten Sie zum Reinigen Nitroverdünnung oder andere Reinigungsmittel verwenden, die den Lack der Maschine angreifen können.

HINWEIS



Der Einsatz von Farbverdünnern, Benzin, aggressiven Chemikalien oder Scheuermitteln führt zu Sachschäden an den Oberflächen!

Daher gilt: Bei der Reinigung nur milde Reinigungsmittel verwenden!

7.2 Zusammenbau

VORSICHT



Die Maschine und Maschinenteile sind schwer!

Zum Aufstellen der Maschine sind mind. 2 Personen notwendig.

HINWEIS



Die Nummerierung der Teile, Schrauben, Scheiben und Muttern ist ident mit der im Lieferumfang

Die Maschine ist zum Transport demontiert und muss vor dem erstmaligen Betrieb laut nachstehender Anleitung zusammengebaut werden:

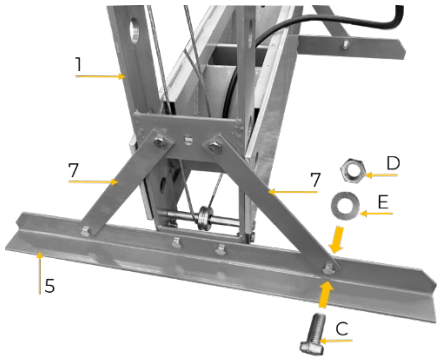

Standfüße (5 x 2) und Streben (7 x 4) mit Schrauben (C x 12), Distanzscheiben (E x 12) und Muttern (D x 12) wie abgebildet am Maschienrahmen (1) befestigen.

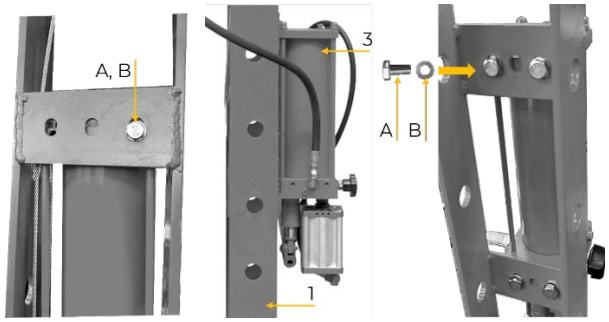

Die Hydraulikpumpe ist für den Transport innen im Maschinerahmen befestigt.

Schrauben (A) und Distanzscheiben (B) entfernen.

Hydraulikpumpe (3) auf die Außenseite des Maschinenrahmens (1) setzen und mit Schrauben (A x 4) und Distanzscheiben (B x 4) befestigen.

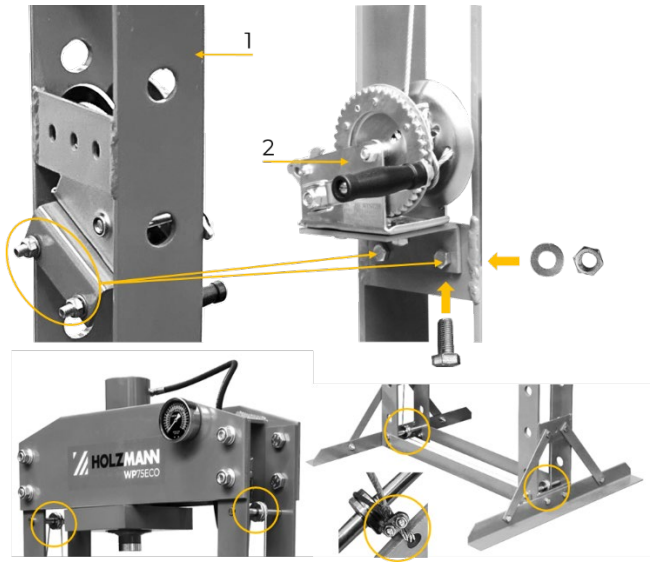

Die Handwinde liegt für den Transport innen im Maschinerahmen.

Schrauben, Distanzscheiben und Muttern an der Halterung entfernen.

Halterung mit der Handwinde (2) mit diesen Schrauben, Distanzscheiben und Muttern am Maschinenrahmen (1) befestigen.

HINWEIS

Achten Sie dabei, dass das Drahtseil korrekt (gelb markiert) in den Umlenkrollen liegt und am Arbeitsbett gut befestigt ist!

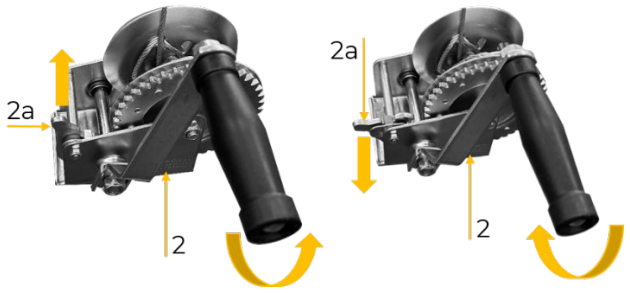

Das Arbeitsbett (11) an der Maschine platzieren.

Arbeitsbett mit Handwinde (2) auf gewünschte Position bringen.

Ratschenhebel (2a):

Stellung oben = Richtung oben

Stellung unten = Richtung unten

Die Auflagebolzen (8a) in Position einstecken und mit Sicherheitsklammern (9) sichern

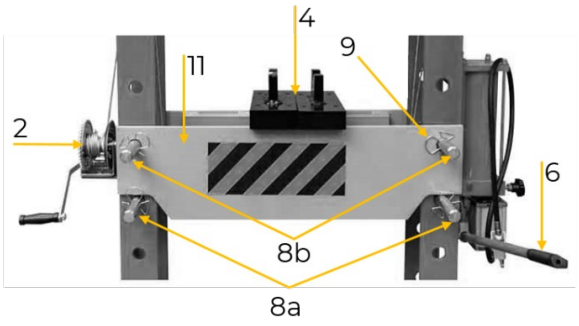

Arbeitsbett auf diese absenken

Anschließend noch die beiden Auflagebolzen (8b) zur finalen Fixierung anbringen und mit Sicherheitsklammern (9) sichern

Druckplatte (4) auf Arbeitsbett auflegen

Pumpenhebel (6) einstecken

Alle Schraubverbindungen kontrollieren und fest anziehen

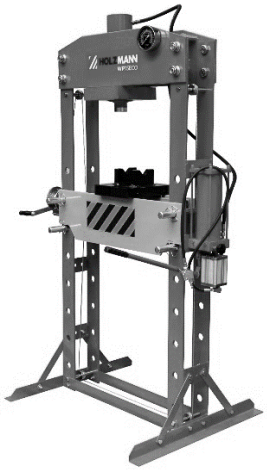

8 BETRIEB

Betreiben Sie die Maschine nur im einwandfreien Zustand. Vor jedem Betrieb ist eine Sichtprüfung der Maschine durchzuführen. Sicherheitseinrichtungen, Hydraulikleitungen, Druckluftleitungen und Bedienelemente sind genauestens zu kontrollieren. Prüfen Sie Schraubverbindungen auf Beschädigung und festen Sitz.

HINWEIS

Kontrolle Druckluftanschluss und ggf. Anpassung an die verwendete Druckluftversorgungsleitung.

8.1 Erstinbetriebnahme

Entlüftung: Öffnen Sie die Entlüftungsschraube an der Pumpe ganz, betätigen Sie den Pumpenhebel mehrmals (bei Betrieb mit Druckluftversorgung kann der Vorgang auch durch Öffnen des Luftventils durchgeführt werden). Dies soll gewährleisten, dass vor der Erstinbetriebnahme keine Luft im Hydrauliksystem ist. Nach Schließen der Entlüftungsschraube muss durch weiteres Pumpen der Druckstempel aus dem Druckzylinder austreten.

8.2 Betriebshinweise

- Nur 1 Person im Gefahrenbereich.
- Hände/Finger weg vom Arbeitsbett und dem Druckkolben während des Pressvorgangs.
- Bei hoher Presskraft nicht direkt vor der Presse stehen.

8.3 Bedienung

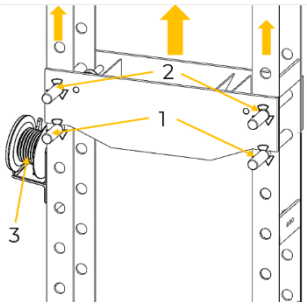

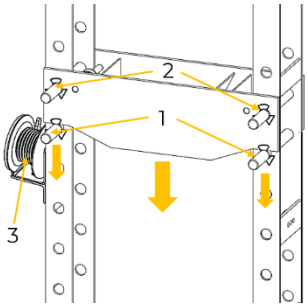

1. Positionieren Sie das Arbeitsbett auf die erforderliche Höhenposition.

Nach oben:

- Auflagebolzen (2) herausnehmen
- Arbeitsbett mit Handwinde (3) auf gewünschte Position bringen
- Die entnommenen Auflagebolzen (2) in Position (1) einstecken und sichern
- Arbeitsbett auf diese absenken
- Anschließend noch die beiden Auflagebolzen (1) zur finalen Fixierung an Position (2) anbringen

Nach unten:

- Auflagebolzen (1) herausnehmen
- Auflagebolzen (1) in gewünschte Position stecken und sichern
- Arbeitsbett mit Handwinde (3) in Position halten und die beiden Auflagebolzen (2) entfernen.
- Anschließend mittels Handwinde (3) das Arbeitsbett auf die gewünschte Position abgesenken
- Arbeitsbett mit Auflagebolzen (2) fixieren und sichern

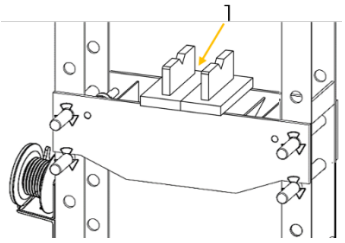

2. Setzen Sie die Druckplatte (1) oder andere dem Werkstück angepasste Auflage-/Aufspannmittel auf das Arbeitsbett. Legen Sie anschließend das Werkstück auf die Druckplatte.

HINWEIS: Das Werkstück mittig positionieren (Arbeitstisch/Zylinder).

VORICHT: Nur Auflage-/Aufspannmittel wählen die für die zulässige Presskraft ausgelegt sind und dem Werkstück während des gesamten Pressvorgangs sicheren Halt geben.

Beispiele zur Werkstückpositionierung:

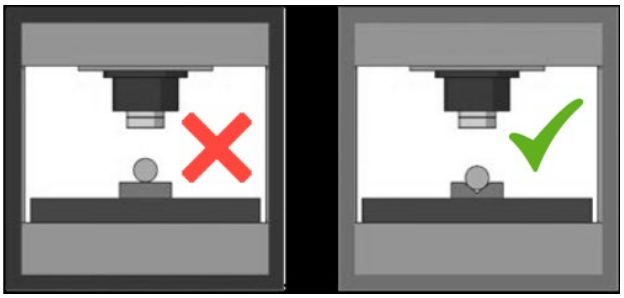

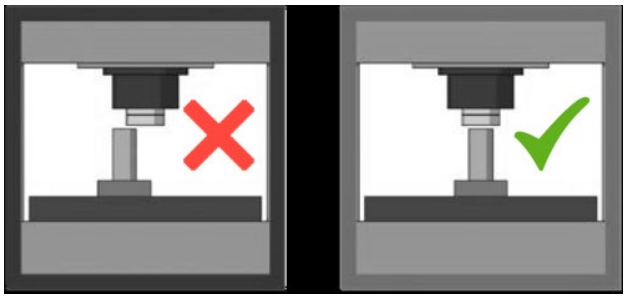

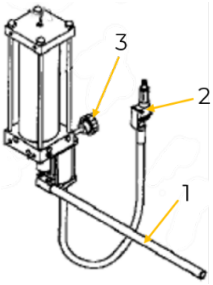

3. Druckstempel an Werkstück heranführen:

Mit Druckluftversorgung:

- Verbinden Sie die Lufteinlassarmatur mit der Armatur des Luftzuführschlauchs
- Druckventil (3) schließen
- Pumpenhebel (1) betätigen oder Luftventil (2) öffnen, bis der Druckstempel das Werkstück fast berührt

Ohne Druckluftversorgung:

- Druckventil (3) schließen
- Pumpenhebel (1) betätigen, bis der Druckstempel das Werkstück fast berührt

	4. Richten Sie das Werkstück auf den Stempel aus, um zentrale Belastung zu gewährleisten.
	5. Betätigen Sie den Pumpenhebel oder öffnen Sie das Luftventil, um das Werkstück zu belasten. **VORICHT:** Um eine Überbelastung von Presse und Werkstück zu überwachen, abwechselnd den Arbeitsbereich und das Manometer beobachten und ggf. Pumpvorgang stoppen.
	6. Nach dem Pressvorgang das Pumpen beenden.
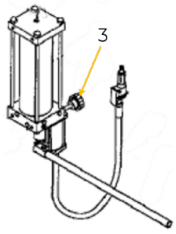	7. Drehen Sie in kleinen Schritten das Druckventil (3) gegen den Uhrzeigersinn, um das Werkstück langsam und sorgfältig zu entlasten.
	8. Sobald der Stempel vollständig hochgefahren ist, entfernen Sie das Werkstück.

HINWEIS

Bei der Verwendung des optionalen Zubehörs DDS25 muss man den Druckstempel wechseln und den entsprechenden Druckdorn einsetzen.

9 REINIGUNG, WARTUNG, LAGERUNG, ENTSORGUNG

WARNUNG

Das Manipulieren an der Maschine bei aufrechter Druckversorgung (Hydraulik, Pneumatik) kann zu schweren Verletzungen oder zum Tod führen!

→ Trennen Sie die Maschine von der Druckluftversorgung und stellen Sie sicher, dass die Hydraulik drucklos ist!

9.1 Reinigung

Regelmäßige Reinigung garantiert die lange Lebensdauer Ihrer Maschine und ist Voraussetzung für deren sicheren Betrieb.

HINWEIS

Falsche Reinigungsmittel können den Lack der Maschine angreifen. Verwenden Sie zum Reinigen keine Lösungsmittel, Nitroverdünnung oder andere Reinigungsmittel, die den Lack der Maschine beschädigen können.
Beachten Sie die Angaben und Hinweise des Reinigungsmittelherstellers.

Entfernen Sie nach jedem Einsatz Späne und Schmutzpartikel von der Maschine.

Bereiten Sie die Oberflächen auf und schmieren Sie die blanken Maschinenteile mit einem säurefreien Schmieröl ein (z. B. Rostschutzmittel WD40).

9.2 Wartung

Die Maschine ist wartungsarm und nur wenige Teile müssen gewartet werden. Störungen oder Defekte, die Ihre Sicherheit beeinträchtigen, müssen umgehend behoben werden!

- Prüfen Sie vor jedem Betrieb den einwandfreien Zustand der Sicherheitseinrichtungen.
- Überprüfen Sie regelmäßig den einwandfreien und lesbaren Zustand der Warn- und Sicherheitsaufkleber der Maschine.
- Überprüfen Sie regelmäßig die Hydraulikeinheit und den Ölstand.
- Überprüfen Sie regelmäßig Hydraulik- und Druckluftschläuche.
- Überprüfen Sie regelmäßig das Drahtseil der Handwinde.
- Verwenden Sie ausschließlich vom Hersteller empfohlene Original-Ersatzteile.

9.2.1 Wartungsplan

Art und Grad des Maschinenverschleißes hängen in hohem Maß von den Betriebsbedingungen ab. Die nachfolgend angeführten Intervalle gelten bei Verwendung der Maschine innerhalb der technischen Grenzen:

Intervall	Komponenten	Maßnahme
vor Arbeitsbeginn	Maschine	Sichtprüfung auf Verschmutzung, ggf. reinigen
1 x pro Woche	Rahmen, Arbeitsbett, Bolzen	Sichtprüfung, ggf. ersetzen
	Schraubverbindungen	Auf festen Sitz prüfen, ggf. festziehen
	Hydraulikeinheit, Druckzylinder	Auf Dichtheit prüfen, ggf. abdichten
bei Bedarf	Hydraulikeinheit	Öl nachfüllen
	Kolben	Reinigen und schmieren
Jährlich	Hydraulik-, Druckluftschlauch, Drahtseil	Auf Abnützung prüfen, ggf. wechseln
Alle 2 Jahre	Hydrauliköl	wechseln

9.2.2 Hydrauliköl wechseln

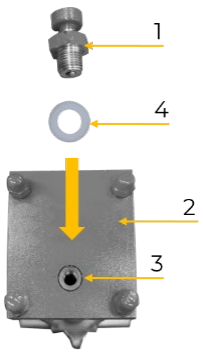

- Stempel vollständig einfahren.
- Öleinfüllschraube (1) bei Hydraulikpumpe (2) öffnen
- Hydrauliköl ablassen.
- Empfohlenes Hydrauliköl (Menge und Spezifikation siehe techn. Daten) in die Öleinfüllöffnung (3) einfüllen.
- Öleinfüllschraube wieder einschrauben (auf Dichtung (4) achten!)
- Hydraulikeinheit entlüften

9.3 Lagerung

Lagern Sie die Maschine bei Nichtgebrauch an einem trockenen, frostsicheren und versperrbaren Ort. Stellen Sie sicher, dass Unbefugte und insbesondere Kinder keinen Zugang zur Maschine haben.

HINWEIS

Bei unsachgemäßer Lagerung können wichtige Bauteile beschädigt und zerstört werden. Lagern Sie verpackte oder bereits ausgepackte Teile nur unter den vorgesehenen Umgebungsbedingungen!

9.4 Entsorgung



Beachten Sie die nationalen Abfallbeseitigungs-Vorschriften. Entsorgen Sie die Maschine, Maschinenkomponenten oder Betriebsmittel niemals im Restmüll. Kontaktieren Sie gegebenenfalls Ihre lokalen Behörden für Informationen bezüglich der verfügbaren Entsorgungsmöglichkeiten.

Wenn Sie bei Ihrem Fachhändler eine neue Maschine oder ein gleichwertiges Gerät kaufen, ist dieser in bestimmten Ländern verpflichtet, Ihre alte Maschine fachgerecht zu entsorgen.

10 FEHLERBEHEBUNG

WARNUNG

Das Manipulieren an der Maschine bei aufrechter Druckversorgung (Hydraulik, Pneumatik) kann zu schweren Verletzungen oder zum Tod führen!

→ Trennen Sie die Maschine von der Druckluftversorgung und stellen Sie sicher, dass die Hydraulik drucklos ist!

Sollten Sie sich außer Stande sehen, erforderliche Reparaturen ordnungsgemäß durchzuführen und/oder besitzen Sie die notwendigen Kenntnisse nicht dafür, ziehen Sie immer einen Fachmann zum Beheben des Problems hinzu.

Fehler	Mögliche Ursache	Behebung
Druckstempel fährt bei Pumpenbetätigung nicht aus	Druckablassventil geöffnet	Druckablassventil fest schließen
	Luft im Hydrauliksystem	entlüften
Druck wir nicht gehalten	Druckablassventil geöffnet	Druckablassventil fest schließen
	Ventil in der Pumpe verschmutzt	Öffnen Sie die Druckablassschraube an der Pumpe ganz, betätigen Sie den Pumpengriff mehrmals. Dies soll gewährleisten, dass vor der Erstinbetriebnahme keine Luft im Hydrauliksystem ist. Nach Schließen der Druckablassschraube muss durch weiteres Pumpen der Stempel aus dem Hubzylinder austreten.
Druckstempel fährt nicht selbstständig ein	Zu viel Öl eingefüllt	Öl auf korrekten Level ablassen
	Kolben schwergängig	Bewegliche Teile reinigen und schmieren
	Druckstempel zu weit ausgefahren	Druckzylinder per Hand zurückdrücken
Druckzylinder fährt nicht den ganzen Hubweg	Niedriger Ölstand	Hydrauliköl nachfüllen
Druckstempel bewegt sich nicht exakt	Falsche Montage von Druckzylinder und Rahmen	Druckzylinder und Rahmen neu ausrichten

11 PREFACE (EN)

Dear Customer!

This manual contains information and important notes for safe commissioning and handling of the SHOP PRESS 50 tons WP50ECO and SHOP PRESS 75 tons WP75ECO, hereinafter referred to as “machine” in this document.



This manual is part of the machine and must not be removed. Save it for later reference and if you let other people use the machine, add this manual to the machine.

Please read and note the safety instructions!

Before first use read this manual carefully. It eases the correct use of the machine and prevents misunderstanding and damages of machine.

Due to constant advancements in product design, construction, illustrations and contents may deviate slightly. If you notice any errors, please inform us.

We reserve the right to make technical changes!

Check the goods immediately after receipt and note any complaints on the consignment note when taking over the goods from the deliverer!

Transport damage must be reported to us separately to us within 24 hours.

HOLZMANN MASCHINEN GmbH cannot accept any liability for transport damage that has not been reported.

Copyright

© 2022

This documentation is protected by copyright. All rights reserved! In particular, the reprint, translation and extraction of photos and illustrations will be prosecuted.

The place of jurisdiction is the regional court Linz or the court responsible for 4170 Haslach is valid.

Customer service contact

HOLZMANN MASCHINEN GmbH
4170 Haslach, Marktplatz 4
AUSTRIA
Tel +43 7289 71562 - 0
info@holzmann-maschinen.at

12 SAFETY

This section contains information and important notes on the safe commissioning and handling of the machine.



For your safety, read this manual carefully before commissioning. This will enable you to handle the machine safely and thus prevent misunderstandings as well as personal injury and damage to property. Pay special attention to the symbols and pictograms used on the machine as well as the safety information and danger warnings!

12.1 Intended use of the machine

The machine is designed exclusively for the following activities:

Pressing in or out ball bearings, bearing bushes, bolts and for straightening and bending work, within the prescribed technical limits.

NOTE



HOLZMANN MASCHINEN GmbH assumes no responsibility or warranty for any other use or use beyond this and for any resulting damage to property or injury.

12.1.1 Technical restrictions

The machine is designed for the work under the following conditions:

Relative humidity	max. 70 %
Temperature (operation)	+10 °C to +40 °C
Temperature (storage, transport)	-25 °C to +55 °C

12.1.2 Prohibited applications /Dangerous misuse

- Operating the machine outdoors.
- Operating the machine without adequate physical and mental fitness.
- Operating the machine without knowledge of the manual.
- Modifying the machine design.
- Operating the machine outside the technical limits specified in this manual.
- Operating the machine on objects which could break during the pressing process (e.g. hollow bodies) or could be ejected (e.g. spring).
- Removing of the safety markings attached to the machine.
- Modifying, circumventing or disabling the safety devices of the machine.

The non-intended use or the disregard of the explanations and instructions described in this manual will result in the expiration of all warranty claims and compensation claims for damages against HOLZMANN MASCHINEN GmbH.

12.2 User requirements

The machine is designed to be operated by one person. The prerequisites for operating the machine are physical and mental fitness as well as knowledge and understanding of the operating instructions. Persons who, due to their physical, sensory or mental capabilities, inexperience or lack of knowledge, are unable to operate the machine safely must not use the machine without supervision or instruction by a responsible person.

Please note that locally applicable laws and regulations determine the minimum age of the operator and may restrict the use of this machine!

Put on your personal protective equipment before working on the machine.

12.3 General safety instructions

To avoid malfunctions, damage and health impairments when working with the machine, the following points must be observed in addition to the general rules for safe working:

- Check the machine for completeness and function before starting. Only use the machine if the separating and other non-separating protective devices required for machining have are fitted.
- Make sure that the guards are in good working order and properly maintained.
- Select a level, vibration-free surface as the installation area.
- Anchor the machine to the ground to prevent it from lifting off or falling over when pressing.
- Ensure sufficient space around the machine.
- Ensure sufficient lighting conditions at the workplace to avoid stroboscopic effects.
- Ensure a clean working environment.
- Keep the area around the machine free of obstacles (e.g. dust, chips, cut-off workpiece parts, etc.).
- Only use tools that are in perfect condition and free of cracks and other defects (e.g. deformations).
- Check the machine's connections for strength before each use.
- The machine may only be operated, maintained or repaired by persons who are familiar and who have been informed about the dangers arising from this work.
- Ensure that unauthorized persons keep a safety distance from the machine and keep children away from the machine.
- Always work with care and the necessary caution and never use excessive force.
- Do not overload the machine.
- Hide long hair under hair protection.
- Wear close fitting protective work clothing and suitable protective equipment (eye protection, safety-shoes, work gloves).
- Never wear loose jewellery, loose clothing or accessories (e.g. tie, scarf).
- Do not work on the machine if you are tired, not concentrated or under the influence of medication, alcohol or drugs!
- Shut down the machine and disconnect it from the compressed air supply, before adjustment, changeover, cleaning, maintenance or repair work, etc. Before starting work on the machine and secure the machine against unintentional restart.
- Warning signs and/or stickers on the machine that are illegible or have been removed must be replaced immediately!

12.4 Special safety instructions for this machine

- Make sure that the workpiece surface, the stamp and the workpiece are free of lubricants and generally in a clean and dry condition.
- Keep all body parts away from the working area of the pressure stamp during operating process.
- Ensure that the workpiece support as well as the workpiece are centrally positioned.
- Before starting the pressing process, make sure that the working table has been aligned horizontally and secured with the bed frame pin at all mounting points.
- Always place the stamp centrally on the workpiece, otherwise the workpiece or the pin could be ejected.

12.5 Hazard warnings

12.5.1 Residual risks

Despite intended use, certain residual risk factors remain.

- Danger of bruising hands/finger due to between moveable and fix parts (workpiece, workpiece support,...).
- Risk of injury from the workpiece falling down.

- Verletzungsgefahr für das Auge durch herausgeschleuderte Teile oder von Flüssigkeiten bei geschmierten Teilen.
- Risk of injury to the eye by flying debris or liquids at lubricated parts

12.5.2 Hazardous situations

Due to the structure and construction of the machine, hazardous situations may occur which are identified in these operating instructions as follows:

DANGER



A safety instruction designed in this way indicates an imminently hazardous situation which, if not avoided, will result in death or serious injury.

WARNING



A safety instruction designed in this way indicates a potentially hazardous situation which, if not avoided, could result in death or serious injury.

CAUTION



A safety instruction designed in this way indicates a possibly hazardous situation which, if not avoided, may result in minor or moderate injury.

NOTE



A safety notice designed in this way indicates a potentially hazardous situation which, if not avoided, may result in property damage.

Regardless of all safety regulations, your common sense and your appropriate technical aptitude/training are and remain the most important safety factor in the error-free operation of the machine. **Safe working depends on you!**

13 TRANSPORT

Transport the machine in its packaging to the place of installation. To manoeuvre the machine in the packaging, a pallet truck or forklift truck with the appropriate lifting force can be used, for example. The specifications can be found in the chapter Technical data. For proper transport, also observe the instructions and information on the transport packaging regarding centre of gravity, lifting points, weight, means of transport to be used as well as the prescribed transport position etc. Ensure that the selected lifting equipment (crane, forklift, pallet truck, load sling, etc.) is in perfect condition.

Lifting and transporting the machine may only be carried out by qualified personnel with appropriate training for the lifting equipment used.

WARNING



Risk of injury from suspended or unsecured load!

Damaged or insufficiently strong hoists and load slings can result in serious injury or even death.

→ Before use, therefore, check hoists and load slings for adequate load-bearing capacity and perfect condition. Secure the loads carefully. Never stand under suspended loads!

To lift the machine frame out of the packaging, attach load slings around the upper beam and lift with suitable lifting equipment (crane, forklift). A not fully assembled machine must be secured until it has been completed and anchored in its installation site.

Ensure the correct body posture when lifting, carrying and setting down the load (e.g. single machine components)

Lifting / Setting down

- When lifting/setting down, ensure that you are standing firmly (legs hip-width apart).
- Lift/set down load with knees bent and back straight.
- Do not lift/set down load with a jerk.

Carrying

- Carry load with both hands as close to body as possible.
- Carry load with straight back.
- When transporting the assembled machine, ensure to lift it only by the machine body and not by the attachments.

If you transport the machine with a vehicle, ensure that the load is secured appropriately!

14 ASSEMBLY

14.1 Preparation

14.1.1 Check delivery content

Check the delivery immediately for transport damage and missing parts. Report any damage or missing parts to your dealer or the shipping company immediately. Visible transport damage must also be noted immediately on the delivery note in accordance with the provisions of the warranty, otherwise the goods are deemed to have been properly accepted.

14.1.2 Requirements for the installation site

The selected installation site must ensure a suitable connection to a compressed air supply. Observe the safety requirements and the dimensions of the machine. Place the machine on a level, solid surface. The chosen installation site of the machine must comply with the local safety regulations as well as the ergonomic requirements for a workplace with sufficient lighting conditions.

NOTE



The floor at the installation site must be able to bear the load of the machine!

When dimensioning the required space, take into account that the operation, maintenance and repair of the machine must be possible without restrictions at all times. In the case of long workpieces, no crushing or shearing points may occur in the extension area (=danger area).

WARNING



Danger of tipping over!

Unanchored machine can tip over and cause injuries.

→ Anchor the machine in the ground before commissioning!

Fixing holes must be drilled on the base support by means of which the machine is firmly connected to the floor. This prevents movement of the machine during operation and possible damage or injury.

NOTE

Required mounting material is not included in the scope of delivery.

14.1.3 Preparation of the surfaces

Before putting the machine into operation, carefully remove the anti-corrosion protection or grease residues from the bare metal parts. This can be done with the usual solvents. Under no circumstances should you use nitro thinners or other cleaning agents, as these can attack the machine´s finish.

NOTE

The use of paint thinners, petro, aggressive chemicals or scouring agents will damage the surfaces!

Therefore: Use only mild cleaning agents!

14.2 Assemble

CAUTION

The machine and machine components are heavy!

2 persons are required to assemble the machine.

NOTE

The numbering of the parts, screws, washers and nuts is identical to that in the delivery content.

The machine has been disassembled for transport and must be reassembled before use. Follow the instructions below:

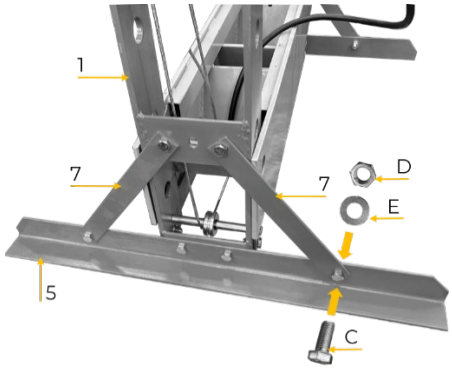	Fix the base supports (5 x 2) and side braces (7 x 4) with screws (C x 12), washers (E x 12) and nuts (D x 12) as shown on the body frame.
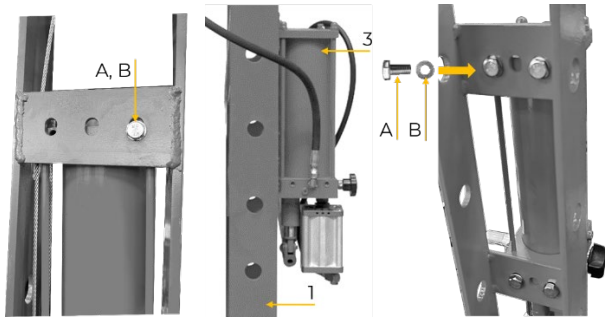	For transport the hydraulic pump is fixed inside the body frame. Remove screws (A) and washers (B). Place hydraulic pump (3) on the outside of the body frame (1) and fix it with screws (A x 4) and washers (B x 4).

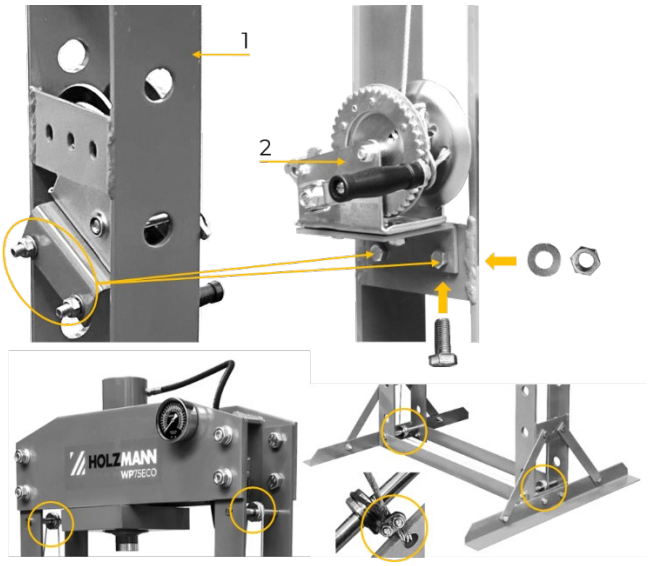

For transport the hand winch is placed inside the body frame.

Remove the screws, washers and nuts from the bracket.

Fix the bracket with the hand winch to the body frame with these screws, washers and nuts.

NOTE

Make sure that the wire rope is positioned correctly (marked yellow) in the idler wheels and is well fastened to the working table!

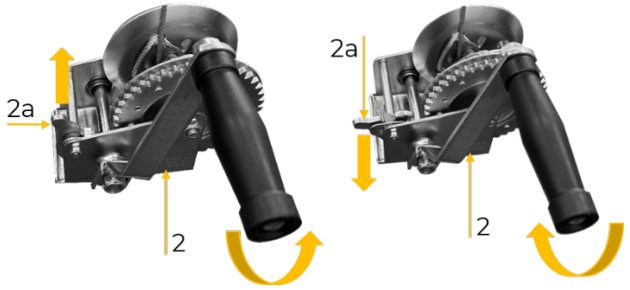

Place the working table (11) onto the machine.

Move the working table to the desired position with the hand winch (2)

Ratchet lever (2a):

Position up = direction up

Position down = direction down

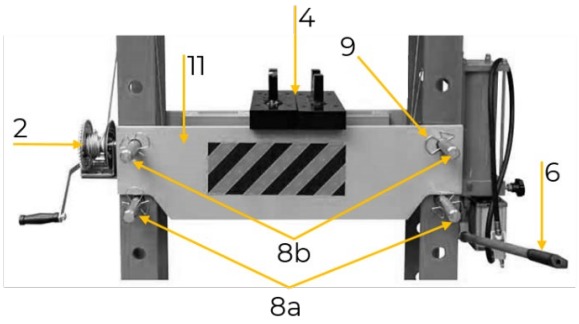

Insert the bed frame pins (8a) into the position and secure with circlips (9)

Lower the working table onto them

Then attach the two bed frame pins (8b) to position for final fixing and secure with circlips (9)

Place the workpiece support (4) onto the working table

Insert the handle (6)

Check and tighten all screw connections



15 OPERATION

Only operate the machine when it is in a perfect condition. Before each operation, a visual inspection of the machine must be carried out. Safety devices, hydraulic hoses, compressed air hoses and operating elements, must be checked carefully. Check screw connections for damage and tight fit.

NOTE	
	Check compressed air connection and, if necessary, adapt to the compressed air supply line used.

15.1 Before first use

Before first use of this machine it is necessary to bleed the hydraulic system:

Open the ventilation screw. Pump several full strokes (when operating with compressed air supply, the operation can also be carried out by opening the air valve) to eliminate any air in the hydraulic system. After closing the ventilation screw, the stamp must come out of the pressure cylinder by further pumping.

15.2 Operating instructions

- Only 1 person in the danger zone.
- Hands/fingers away from the working table and the pressure stamp during the pressing process.
- Do not stand directly in front of the press when the pressing force is high.

15.3 Handling

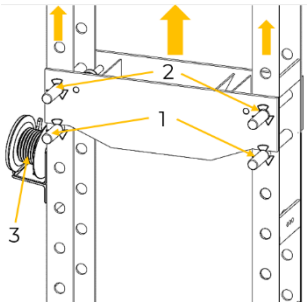

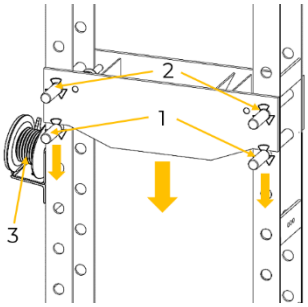

1. Place the working table to the required height position.

Upwards:

- Remove the bed frame pins (2)
- Move the working table to the desired position with the hand winch (3).
- Insert and secure the removed bed frame pins (2) in position (1)
- Lower the working table onto them
- Then attach the two bed frame pins (1) to position (2) for final fixing

Downwards:

- Remove the bed frame pins (1)
- Insert the bed frame pins (1) into the desired position and secure it.
- Hold the working table in position with the hand winch (3) and remove the two bed frame pins (2).
- The working table can then be lowered to the desired position using the hand winch (3)
- Fix and secure the working bed with the bed frame pins (2)

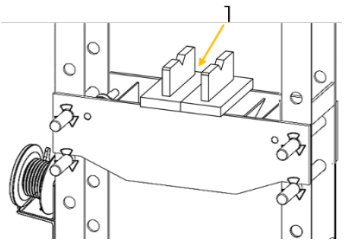

2. Place the workpiece support (1) or other supporting/clamping device adapted to the workpiece on the working table. Then place the workpiece on the workpiece support.

NOTE: Position the workpiece centrally (working table/cylinder)

CAUTION: Only select supporting/clamping devices that are designed for the permissible pressing force and provide the workpiece with a secure hold during the complete pressing process.

Examples of workpiece positioning:

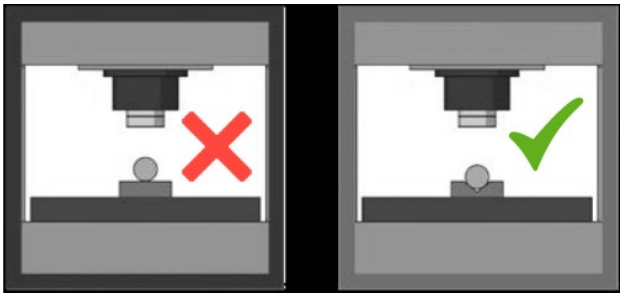

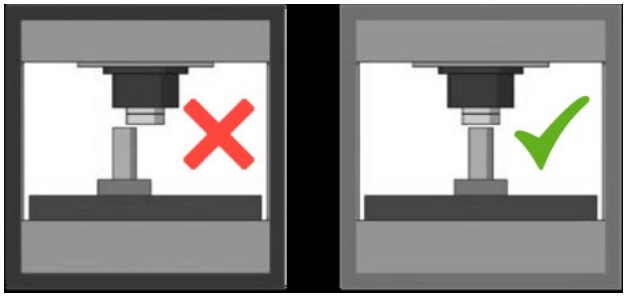

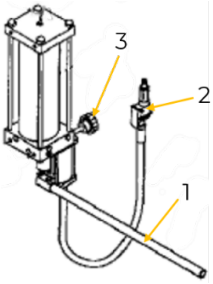

3. Moving the stamp towards the workpiece:

With compressed air supply:

- Connect the air inlet fitting to the fitting of the air supply hose
- Close the pressure valve (3).
- Pump the handle (1) or open the air valve (2) until the stamp nears the workpiece

With compressed air supply:

- Close the pressure valve (3).
- Pump the handle (1) until the stamp nears the workpiece

	4. Align work piece and stamp to ensure center-loading
	5. Operate the handle or open the air valve to load onto the workpiece **CAUTION:** To monitor overloading of the press and workpiece, alternately observe the operating area and manometer and stop the pumping process if necessary.
	6. Stop pumping after the pressing process.
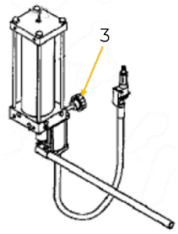	7. In small steps, turn the pressure valve (3) anticlockwise to slowly and carefully remove load from the workpiece.
	8. When the stamp is fully retracted, remove the workpiece.

NOTE

When using the optional accessory DDS25, it is necessary to change the stamp and insert the corresponding pressure pin.

16 CLEANING, MAINTENANCE, STORAGE, DISPOSAL

WARNING

Handling the machine while the pressure supply (hydraulics, pneumatics) is on may result in serious injury or death!

→ Disconnect the machine from the compressed air supply and ensure that the hydraulics are depressurized!

16.1 Cleaning

Regular cleaning guarantees the long service life of your machine and is a prerequisite for its safe operation.

NOTE

Incorrect cleaning products can attack the finish of the machine. Do not use any solvents, nitro thinners or other cleaning products that could damage the machine's finish.
Observe the specifications and instructions of the cleaning agent manufacturer.

Remove chips and dirt particles from the machine after each use with a proper tool.

Prepare the surfaces and lubricate the bare machine parts with an acid-free lubricating oil (e.g. WD40 rust inhibitor).

16.2 Maintenance

The machine is low-maintenance and only a few parts need to be serviced. Malfunctions or defects that could affect your safety must be repaired immediately!

- Before each operation, check the perfect condition of the safety devices.
- Regularly check the perfect and legible condition of the warning and safety labels of the machine.
- Regularly check the hydraulic unit and the oil level.
- Regularly check hydraulic hoses and compressed air hoses.
- Regularly check the wire rope of the hand winch
- Use only original spare parts recommended by the manufacturer.

16.2.1 Maintenance plan

The type and degree of machine wear depends to a large extent on the operating conditions. The following intervals apply when the machine is used within the technical limits:

Interval	Components	Action
Before usage	Machine	Visual inspection for dirt, clean if necessary
Once a week	Frame, working table, bolts	Visual inspection, replace if necessary
	Screw connections	Check for tightness, retighten if necessary
	Hydraulic unit, pressure cylinder	Check for leaks, seal if necessary
If required	Hydraulic unit	Refill oil
	Piston	Clean and lubricate
Annually	Hydraulic and compressed air hoses, wire rope	Check for wear, replace if necessary
Every 2 years	Hydraulic oil	Change oil

16.2.2 Change hydraulic oil

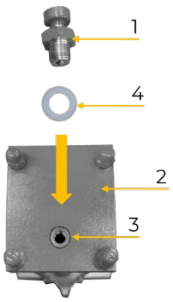

- Retract the stamp completely.
- Open the oil inlet (1) on the hydraulic pump (2).
- Drain hydraulic oil.
- Fill recommend hydraulic oil (amount and specification see techn. data) into the oil filler opening (3)
- Screw in the oil inlet (pay attention to the sealing (4)!)
- Bleed the hydraulic unit.

16.3 Storage

Store the machine in a dry, frost-proof and lockable place when not in use. Make sure that unauthorised persons and especially children do not have access to the machine.

NOTE

Improper storage can damage and destroy important components. Only store packed or already unpacked parts under the intended ambient conditions!

16.4 Disposal



Observe the national waste disposal regulations. Never dispose of the machine, machine components or operating equipment in the residual waste. If necessary, contact your local authorities for information regarding available disposal options.

If you purchase a new machine or equivalent equipment from your specialist dealer, he is obliged in certain countries to dispose of your old machine properly.

17 TROUBLESHOOTING

WARNING



Handling the machine while the pressure supply (hydraulics, pneumatics) is on may result in serious injury or death!

→ Disconnect the machine from the compressed air supply and ensure that the hydraulics are depressurized!

If you are unable to carry out the necessary repairs properly and/or do not have the required training, always consult a specialist to solve the problem.

Trouble	Possible cause	Solution
Stamp does not operate when is pimped	Pressure valve not tightly closed	Firmly close the pressure valve
	Air in hydraulic system	Bleeding the hydraulic system
Ram will not hold load	Pressure valve not tightly closed	Firmly close the pressure valve
	Malfunction in pump such as dirt inside the valve mechanism	Open the pressure valve fully. Pump the handle 10-15 times. Close the pressure valve and the stamp must go upwards
Stamp reluctant to lower when load removed	Oil reservoir overfilled	Drain oil to correct level
	Piston binding	Clean and lubricate moving parts
	Overextended the stamp	Replace stamp per hand
Pressure cylinder will not extend to full range of stroke	Low oil level	Add hydraulic oil
Stamp tries to tilt to one side	Incorrect connection or unbalance	Reposition pressure cylinder and frame

18 AVANT-PROPOS (FR)

Cher client, chère cliente !

Le présent manuel d'exploitation contient des informations et des remarques importantes relatives à la mise en service et à la manipulation sécurisée de la PRESSE HYDRAULIQUE D'ATELIER 50 tonnes WP50ECO et de la PRESSE HYDRAULIQUE D'ATELIER 75 tonnes WP75ECO, ci-après désignée par « machine » dans le présent document.



Le mode d'emploi fait partie intégrante de la machine et ne doit pas être retiré. Conservez-le à des fins ultérieures dans un endroit approprié et facilement accessible pour les utilisateurs (exploitants) et joignez-le à la machine si celle-ci est transmise à des tiers !

Veuillez respecter les consignes de sécurité !

Respectez les consignes de sécurité et les mises en garde contre les dangers. Toute inobservation peut occasionner de graves blessures.

Nos produits peuvent légèrement diverger des illustrations et des contenus en raison du développement constant. Si vous décelez des erreurs, veuillez nous en informer.

Sous réserve de modifications techniques !

Contrôler la marchandise immédiatement après réception et noter toute réclamation lors de la prise en charge de la marchandise par le livreur !

Les dommages de transport doivent nous être signalés séparément dans les 24 heures.

HOLZMANN MASCHINEN GmbH décline toute garantie pour les dommages liés au transport non-signalés.

Droits d'auteur

© 2022

Cette documentation est protégée par droit d'auteur. Tous droits réservés ! En particulier, la réimpression, la traduction et l'extrait de photographies et d'illustrations feront l'objet de poursuites judiciaires.

Le tribunal compétent est le tribunal régional de Linz ou le tribunal compétent pour 4170 Haslach.

Adresse du service client

HOLZMANN MASCHINEN GmbH
4170 Haslach, Marktplatz 4
AUSTRIA
Tél. +43 7289 71562 - 0
info@holzmann-maschinen.at

19 SECURITE

Cette section contient des informations et des remarques importantes sur la mise en service et l'utilisation de la machine en toute sécurité.



Pour votre sécurité, veuillez lire le présent mode d'emploi avec assiduité avant la mise en service. Cela vous permet d'utiliser la machine en toute sécurité et d'éviter les malentendus ainsi que les dommages corporels et matériels. Respecter également les symboles et pictogrammes utilisés sur la machine ainsi que les consignes de sécurité et de danger !

19.1 Utilisation conforme

La machine est exclusivement destinée aux tâches suivantes :

Enfoncer ou extraire à la presse des roulements à billes, des coussinets, des boulons et pour des travaux de dressage et de pliage, dans les limites techniques.

AVIS



HOLZMANN MASCHINEN GmbH décline toute responsabilité ou garantie pour une utilisation différente ou dépassant ce cadre et pour les dommages matériels ou corporels qui en résulteraient.

19.1.1 Restrictions techniques

La machine est conçue pour être utilisée dans les conditions suivantes :

Humidité relative	max. 70 %
Température (exploitation)	+10 °C à +40 °C
Température (stockage, transport)	-25 °C à +55 °C

19.1.2 Applications interdites / Mauvaises applications dangereuses

- L'exploitations de la machine à l'extérieur.
- Exploitation de la machine sans aptitude physique et mentale adéquate.
- Exploitation de la machine en l'absence de connaissance du mode d'emploi.
- Modification de la construction de la machine.
- Exploitation de la machine en dehors des limites techniques spécifiées dans ce manuel.
- Exploitation de la machine avec des objets qui pourraient se briser (par ex. corps creux) ou être éjectés (par ex. ressort) pendant le processus de pressage.
- Retrait des marquages de sécurité apposés sur la machine.
- Modification, contournement ou désactivation des dispositifs de sécurité de la machine.

L'utilisation non-conforme ou le non-respect des explications et instructions données dans ce manuel entraîne l'expiration de toutes les demandes de garantie et d'indemnisation à l'encontre de Holzmann Maschinen GmbH.

19.2 Exigences des utilisateurs

La machine est conçue pour être utilisée par une seule personne. Les conditions préalables à l'utilisation de la machine sont l'aptitude physique et mentale ainsi que la connaissance et la compréhension du mode d'emploi. Les personnes qui, en raison de leurs capacités physiques, sensorielles ou mentales ou de leur inexpérience ou manque de connaissances, ne sont pas compétentes pour exploiter la machine en toute sécurité ne doivent pas l'utiliser sans la supervision ou les instructions d'une personne responsable.

Veuillez noter que les lois et réglementations locales en vigueur peuvent déterminer l'âge minimum de l'opérateur et restreindre l'utilisation de cette machine !

Mettre votre équipement de protection individuelle avant de travailler sur la machine.

19.3 Consignes générales de sécurité

Afin d'éviter les dysfonctionnements, les dommages et les risques pour la santé lors du travail avec la machine, les points suivants doivent être respectés, en plus des règles générales pour un travail en toute sécurité :

- Vérifier l'intégralité et le fonctionnement de la machine avant de la mettre en service. Utiliser la machine uniquement si les protections et autres dispositifs de séparation et les divers dispositifs de protection non séparateurs requis pour l'usinage sont installés.
- Veiller à ce que les dispositifs de sécurité soient en bon état de fonctionnement et soient correctement entretenus.
- Choisir une surface plane et sans vibration comme site d'installation.
- Ancrer la machine au sol afin de permettre une bonne stabilité des machines et d'éviter un éventuel soulèvement ou renversement de la machine lors du pressage.
- Assurer qu'il y a suffisamment d'espace autour de la machine !
- Assurer des conditions d'éclairage adéquates sur le lieu de travail pour éviter les effets stroboscopiques !
- Assurer un environnement de travail propre.
- Veiller à ce que la zone autour de la machine soit libre d'obstacles (par exemple, de poussière, de copeaux, pièces coupées, etc.).
- N'utiliser que des outils en parfait états, sans fissures et d'autres défauts (par exemple, des déformations).
- Avant chaque utilisation, contrôler la stabilité des raccords de la machine.
- La machine ne doit être utilisée, entretenue ou réparée que par des personnes qui la connaissent et qui ont été informées des risques inhérents au cours des travaux.
- S'assurer que les personnes non autorisées se tiennent à une distance appropriée de la machine, et maintenir en particulier les enfants éloignés de la machine.
- Travailler toujours avec soin et prudence et ne jamais utiliser de force excessive.
- Ne pas surcharger la machine !
- Cacher les cheveux longs sous une protection.
- Porter des vêtements de travail ajustés et un équipement de protection approprié (protection des yeux, gants de travail, chaussures de sécurité).
- Ne jamais porter de bijoux, de vêtements amples, de cravates ou de cheveux longs et détachés lorsque vous travaillez sur la machine (par ex. cravate, écharpe).
- Ne pas travailler sur la machine si vous êtes fatigué, déconcentré ou sous l'influence de médicaments, d'alcool ou de drogues !
- Arrêter la machine et la déconnecter de l'alimentation en pression avant de procéder à des travaux de réglage, de conversion, de nettoyage, de maintenance ou d'entretien, etc. Protéger la machine contre toute remise en marche inopinée.
- Les panneaux d'avertissement et/ou autocollants d'avertissement illisibles ou retirés sur la machine doivent être remplacés immédiatement !

19.4 Instructions spéciales de sécurité pour cette machine

- Veiller à ce que les plaques de serrage, le piston-chasse et la pièce à usiner ne comportent pas de lubrifiant et qu'ils soient, en règle générale, dans un état propre et sec.
- Lors du pressage, maintenir toutes les parties du corps éloignées de la table de travail et des pistons de pression.
- S'assurer que la plaque de serrage et la pièce à usiner sont disposées au centre.
- Avant de commencer le pressage, s'assurer que le bâti de travail est horizontal et qu'il a été fixé à tous les points de fixation à l'aide des boulons d'appui.
- Toujours disposer le mandrin de presse au centre de la pièce à usiner, sinon la pièce ou le mandrin de presse pourraient être éjectés.

19.5 Mise en garde contre les dangers

19.5.1 Risques résiduels

En dépit d'une utilisation conforme, certains facteurs de risque ne peuvent pas être entièrement écartés.

- Risque de blessure aux mains/doigts par écrasement entre les parties mobiles et fixes (pièce à usiner, supports de pièces,...).
- Risque de blessure en cas de chute de la pièce à usiner.
- Risque de blessure à l'œil par éjection de pièces ou de fluides en cas de pièces lubrifiées.

19.5.2 Situations de danger

En raison de la conception et de la construction de la machine, des situations dangereuses peuvent se produire, identifiées comme suit dans le présent mode d'emploi :

DANGER
 Une consigne de sécurité de ce type indique une situation dangereuse imminente qui, si elle n'est pas évitée, peut entraîner la mort ou des blessures graves.

AVERTISSEMENT
 Une consigne de sécurité conçue de cette manière indique une situation potentiellement dangereuse qui peut entraîner des blessures graves, voire la mort, si elle n'est pas évitée.

PRUDENCE
 Une consigne de sécurité de ce type indique une situation potentiellement dangereuse qui peut entraîner des blessures légères ou modérées si elle ne sont pas évitées.

AVIS
 Une note de sécurité de ce type indique une situation potentiellement dangereuse qui, si elle n'est pas évitée, peut entraîner des dommages matériels.

Indépendamment de toutes les consignes de sécurité, leur bon sens et leur adéquation technique/formation correspondante sont et restent le facteur de sécurité le plus important pour un fonctionnement sans erreur de la machine. **La sécurité au travail dépend de vous !**

20 TRANSPORT

Transporter la machine dans son emballage jusqu'au site d'installation. Pour manœuvrer la machine dans l'emballage, un transpalette ou un chariot élévateur avec une puissance de levage adéquate peut également être utilisé. Les informations sont disponibles au chapitre Données techniques. Pour un transport correct, veuillez suivre les instructions et les informations figurant sur l'emballage de transport concernant le centre de gravité, les points d'attache, le poids, le moyen de transport à utiliser et la position de transport prescrite, etc. Veillez à ce que les dispositifs de levage (grues, chariots élévateurs, empileur, élingues, etc.) soient en parfait état.

Le levage et le transport de la machine ne peuvent être effectués que par du personnel qualifié ayant reçu une formation appropriée pour l'équipement de levage utilisé.

AVERTISSEMENT
 **Risque de blessure dû à une charge suspendue ou non attachée !** Les engins de levage et les élingues endommagés ou ne supportant pas une charge suffisante peuvent entraîner des blessures graves ou la mort. → Toujours contrôler les engins de levage et les élingues pour vérifier leur capacité de charge et leur état impeccable. Attacher les charges avec précaution ! Ne jamais se tenir sous des charges suspendues !

Pour soulever le châssis de la machine hors de son emballage, fixer des sangles autour de la traverse supérieure et soulever avec un engin de levage approprié (grue, chariot élévateur). Les

machines dont le montage n'est pas terminé doivent être sécurisées jusqu'à ce qu'elles soient complétées et ancrées sur leur lieu d'installation.

Veillez à adopter la bonne posture lorsque vous soulevez, portez et déposez la charge (par ex. : des éléments de construction individuels).

Soulever, poser

- Assurez-vous que vous êtes stable lorsque vous soulevez/posez (jambes à la largeur des hanches).
- Soulevez / abaissez la charge avec les genoux pliés et le dos droit.
- Ne pas soulever/déposer la charge par à-coups.

Porter

- Porter la charge avec les deux mains aussi près du corps que possible.
- Porter la charge avec un dos droit.
- Lors du transport de la machine assemblée, veiller à ce que celle-ci ne soit soulevée que par le corps de la machine et non pas par les composants.

En cas de transport de la machine avec un véhicule, s'assurer que le chargement est correctement arrimé !

21 MONTAGE

21.1 Activités préparatoires

21.1.1 Contenu de la livraison

Dès réception de la livraison, vérifier que toutes les pièces sont en bon état. Signaler immédiatement tout dommage ou pièce manquante à votre revendeur ou à votre entreprise de transport. Les dommages visibles dus au transport doivent également être signalés immédiatement sur le bon de livraison conformément aux dispositions de la garantie, faute de quoi la marchandise est réputée avoir été correctement acceptée.

21.1.2 Exigences relatives à l'emplacement de montage

Le lieu d'installation choisi doit garantir un raccordement adéquat à une alimentation en air comprimé. Ce faisant, tenez compte des exigences en matière de sécurité ainsi que des dimensions de la machine.

Placez la machine sur un sol nivelé et solide. Le site d'installation choisi pour la machine doit être conforme aux prescriptions de sécurité locales et répondre aux exigences ergonomiques d'un poste de travail offrant des conditions d'éclairage suffisantes.

AVIS



Le sol du lieu d'installation doit pouvoir supporter la charge de la machine !

Lors du dimensionnement de l'espace requis, il faut tenir compte du fait que le fonctionnement, l'entretien et la réparation de la machine doivent être possibles à tout moment sans restrictions. Pour les pièces longues, aucun point d'écrasement ou de cisaillement ne doit apparaître dans la zone d'extension (= zone dangereuse).

AVERTISSEMENT



Risque de basculement !

Une machine non fixée peut basculer et provoquer de graves blessures.

→ Ancrer la machine dans le sol avant de la mettre en service !

Des trous de fixation doivent être percés dans les pieds pour fixer la machine au sol. Cela permet d'éviter tout mouvement de la machine pendant son fonctionnement et d'éventuels dommages ou blessures.

AVIS

Cela permet d'éviter tout mouvement de la machine pendant son fonctionnement, ainsi que d'éventuels dommages ou blessures.

21.1.3 Préparation de la surface

Avant de mettre la machine en service, enlever avec précaution la protection anti-corrosion ou les résidus de graisse des parties métalliques nues. Utiliser des solvants ordinaires pour ce faire. N'utiliser en aucun cas de solvants, de diluants nitro ou d'autres agents de nettoyage qui peuvent endommager la peinture de la machine.

AVIS

L'utilisation de diluants à peinture, d'essence, de produits chimiques agressifs ou d'abrasifs entraîne des dommages matériels sur les surfaces !

Par conséquent, la règle est la suivante : N'utilisez que des détergents doux pour le nettoyage !

21.2 Assemblage

PRUDENCE

La machine et ses composants sont lourds !

Au moins 2 personnes sont nécessaires pour mettre en place la machine.

AVIS

La numérotation des pièces, des vis, des rondelles et des écrous est identique à celle fournie avec le produit.

La machine est démontée pour le transport et doit être assemblée conformément au manuel suivant avant la mise en service initiale :

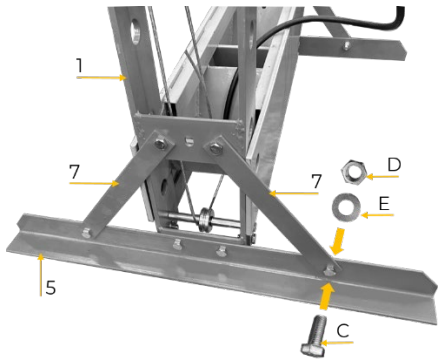

Fixer les pieds (5 x 2) et les entretoises (7 x 4) avec des vis (C x 12), des rondelles d'écartement (E x 12) et des écrous (D x 12) sur le châssis de la machine (1) comme indiqué.

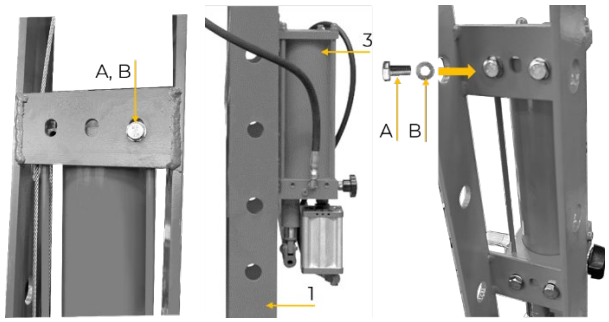

La pompe hydraulique est fixée à l'intérieur du châssis de la machine pour le transport.

Retirer les vis (A) et les rondelles d'écartement (B).

Placer la pompe hydraulique (3) sur le côté extérieur du châssis de la machine (1) et la fixer avec des vis (A x 4) et des rondelles d'écartement
X (B x4).

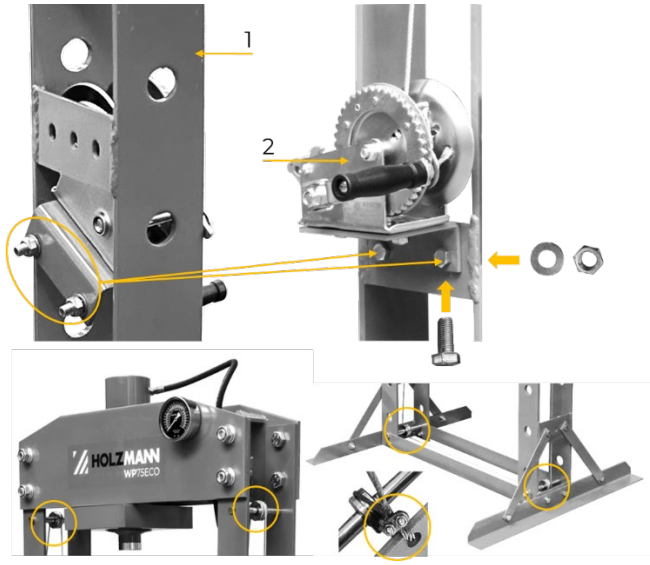

Le treuil manuel est disposé à l'intérieur du châssis de la machine pour le transport.

Retirer les vis, les rondelles d'écatement et les écrous sur le support.

Fixer le support avec le treuil manuel (2) sur le châssis de la machine (1) à l'aide de ces vis, rondelles d'écartement et écrous.

AVIS

Veillez à ce que le câble métallique soit correctement placé (marqué en jaune) dans les poulies et bien fixé au lit de travail !

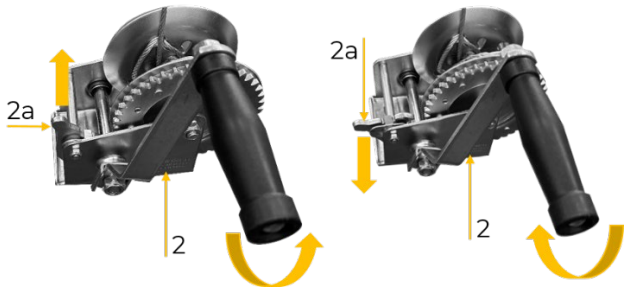

Monter le bâti de travail (11) sur la machine.

Mettre le bâti de travail dans la position souhaitée à l'aide du treuil manuel (2).

Levier à cliquet (2a) :

Position en haut = direction en haut

Position en bas = direction en bas

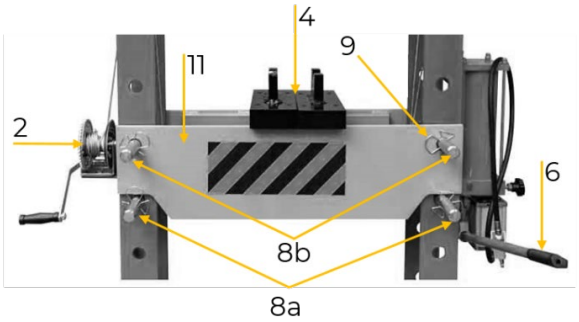

Insérer le boulon d'appui (8a) en position et le bloquer avec des agrafes de sécurité (9).

Abaisser le bâti de travail dessus.

Fixer ensuite les deux boulons d'appui (8b) pour la fixation finale et les bloquer avec des agrafes de sécurité (9).

Disposer la plaque de serrage (4) sur le bâti de travail

Insérer le levier de pompe (6)

Contrôler tous les raccords vissés et les serrer à fond



22 FONCTIONNEMENT

Faire fonctionner la machine uniquement dans un bon état de fonctionnement. Avant chaque fonctionnement, réaliser un contrôle visuel de la machine. Les dispositifs de sécurité, les conduites hydrauliques, les conduites d'air comprimé et les éléments de commande doivent être contrôlés avec précision. Vérifier que les raccords vissés ne sont pas endommagés et leur ajustement parfait.

AVIS	
	Contrôle du raccord d'air comprimé et, le cas échéant, adaptation à la conduite d'alimentation en air comprimé utilisée.

22.1 Première mise en service

Purge : Ouvrir à fond la vis de purge de la pompe, actionner plusieurs fois le levier de la pompe (en cas de fonctionnement avec une alimentation en air comprimé, l'opération peut également être effectuée en ouvrant la vanne d'air). Ceci doit permettre d'assurer l'absence d'air dans le système hydraulique avant la première mise en service. Après avoir fermé la vis de purge, il faut continuer à pomper pour faire sortir le tampon d'impression du cylindre de pression.

22.2 Instructions d'utilisation

- Seul 1 personne dans la zone de danger.
- Éloigner les mains/doigts du bâti de travail et du piston de pression pendant le pressage.
- Ne pas se tenir directement devant la presse lorsque la force de pressage est élevée.

22.3 Utilisation

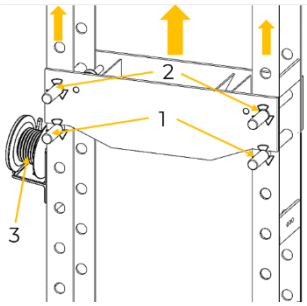

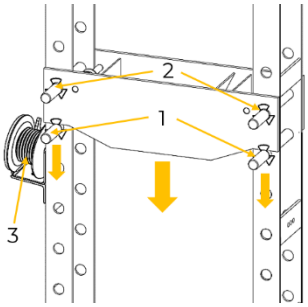

1. Positionner le bâti de travail à la hauteur requise.

Vers le haut :

- Extraire le boulon d'appui (2)
- Mettre le bâti de travail dans la position souhaitée à l'aide du treuil manuel (3)
- Insérer les boulons d'appui (2) retirés en position (1) et les bloquer
- Abaisser le bâti de travail dessus.
- Fixer ensuite les deux boulons d'appui (1) en position (2) pour la fixation finale.

Vers le bas :

- Extraire le boulon d'appui (1)
- Mettre le boulon d'appui (1) dans la position souhaitée et le bloquer
- Maintenir le bâti de travail en position à l'aide du treuil manuel (3) et retirer les deux boulons d'appui (2).
- Abaisser ensuite le bâti de travail à la position souhaitée à l'aide du treuil manuel (3).
- Fixer et bloquer le bâti de travail avec boulon d'appui (2)

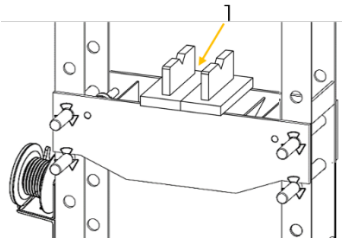

2. Placer la plaque de serrage (1) ou d'autres dispositifs d'appui/de fixation adaptés à la pièce sur le bâti de travail. Ensuite, placer la pièce à usiner sur la plaque de serrage.

AVIS : Positionner la pièce au centre (table de travail/cylindre).

ATTENTION : Ne choisir que des dispositifs d'appui/de serrage conçus pour la force de pressage admissible et qui assurent un maintien sûr de la pièce à usiner pendant toute la durée du processus de pressage.

Exemples de positionnement de pièces à usiner :

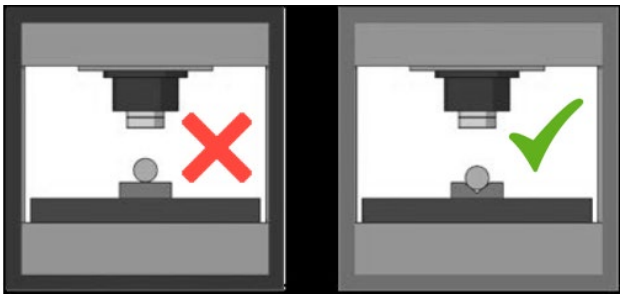

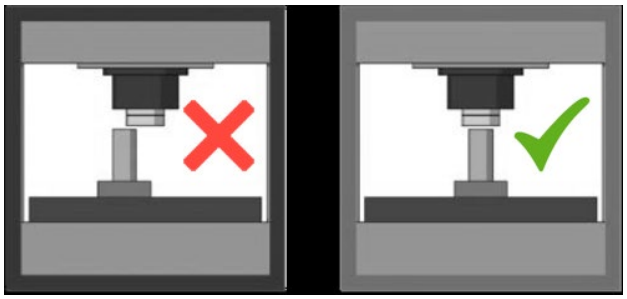

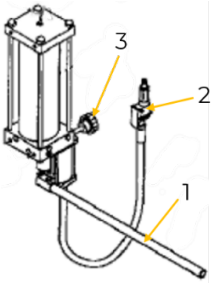

3. Approcher le piston-chasse de la pièce à usiner :

Avec alimentation en air comprimé :

- Raccorder le raccord d'entrée d'air au raccord du tuyau d'arrivée d'air.
- Fermer la soupape de compression (3).
- Actionner le levier de la pompe (1) ou ouvrir la soupape d'air (2) jusqu'à ce que le tampon d'impression touche presque la pièce à usiner

Sans alimentation en air comprimé :

- Fermer la soupape de compression (3).
- Actionner le levier de la pompe (1) jusqu'à ce que le tampon d'impression touche presque la pièce à usiner

	4. Aligner la pièce sur le piston-chasse pour assurer une charge centrale.
	5. Actionner le levier de la pompe ou ouvrir la soupape d'air pour mettre la pièce à usiner. **ATTENTION :** Pour surveiller une surcharge de la presse et de la pièce, observer alternativement la zone de travail et le manomètre et arrêter de pomper, le cas échéant.
	6. Arrêter le de pomper après le pressage.
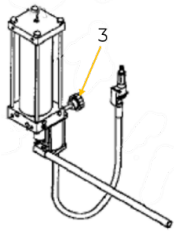	7. Visser par petites étapes la soupape de compression (3) dans le sens inverse des aiguilles d'une montre, pour décharger la pièce lentement et avec précaution.
	8. Dès que le piston-chasse est complètement remonté, retirer la pièce.

AVIS

Lors de l'utilisation de l'accessoire optionnel DDS25, il faut changer le piston-chasse et mettre en place le mandrin de presse correspondant.

23 NETTOYAGE, ENTRETIEN, ENTREPOSAGE, ELIMINATION

AVERTISSEMENT

La manipulation de la machine lorsque l'alimentation en pression (hydraulique, pneumatique) est maintenue peut entraîner des blessures graves ou la mort !

→ Débrancher la machine de l'alimentation en air comprimé et s'assurer que le système hydraulique n'est plus sous pression !

23.1 Nettoyage

Un nettoyage régulier garantit la longue durée de vie de votre machine et est une condition préalable à son fonctionnement en toute sécurité.

AVIS

Des produits de nettoyage incorrects peuvent attaquer la peinture de la machine.
Pour le nettoyage, ne pas utiliser de solvants, de diluants nitro ou d'autres produits de nettoyage qui pourraient endommager la peinture de la machine.
Respecter les spécifications et les instructions du fabricant du produit de nettoyage !

Après chaque utilisation, enlever les copeaux et les particules de saleté de la machine.

Préparer les surfaces et lubrifier les parties nues de la machine avec une huile lubrifiante sans acide (par ex. antirouille WD40).

23.2 Maintenance

La machine nécessite peu d'entretien et seules quelques pièces doivent être réparées. Les pannes ou les défauts susceptibles d'affecter votre sécurité doivent être éliminés immédiatement !

- Avant chaque opération, vérifiez le parfait état des dispositifs de sécurité.
- Vérifier régulièrement que les étiquettes d'avertissement et de sécurité sur la machine sont en bon état et lisibles.
- Contrôler régulièrement l'unité hydraulique et le niveau d'huile.
- Vérifier régulièrement les tuyaux hydrauliques et les tuyaux d'air comprimé.
- Vérifier régulièrement le câble métallique du treuil manuel.
- N'utiliser que les pièces de rechange d'origine recommandées par le fabricant.

23.2.1 Plan de maintenance

Le type et le degré d'usure des machines dépendent dans une large mesure des conditions de fonctionnement. Les intervalles énumérés ci-dessous s'appliquent lorsque la machine est utilisée dans les limites techniques :

Intervalle	Composants	Mesure
avant le début du travail	Machine	Contrôle visuel de l'encrassement, nettoyer, le cas échéant
1 x par semaine	Châssis, bâti de travail, boulons	Contrôle visuel, remplacer, le cas échéant
	Raccords à vis	Contrôler l'ajustement parfait, serrer, le cas échéant
	Unité hydraulique, cylindre de pression	Vérifier l'étanchéité, étanchéifier, le cas échéant
au besoin	Unité hydraulique	Remplir d'huile
	Piston	Nettoyer et lubrifier
Annuellement	Flexible hydraulique, flexible d'air comprimé, câble métallique	Contrôler l'état d'usure, remplacer, le cas échéant
Tous les deux ans	Huile hydraulique	remplacer

23.2.2 Vidange d'huile hydraulique

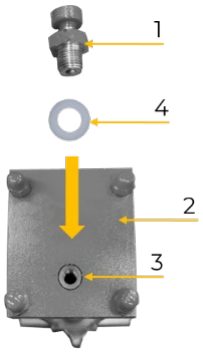

- Rentrer entièrement le piston-chasse.
- Ouvrir la vis de remplissage d'huile (1) de la pompe hydraulique (2)
- Vidanger l'huile hydraulique.
- Remplir l'huile hydraulique recommandée (quantité et spécification, voir données techniques) dans l'orifice de remplissage d'huile (3).
- Revisser la vis de remplissage d'huile (attention au joint (4) !)
- Purger l'air de l'unité hydraulique

23.3 Entreposage

Lorsqu'elle n'est pas utilisée, stocker la machine dans un endroit sec, à l'abri du gel et verrouillable. Veiller à ce que les personnes non autorisées, tout particulièrement les enfants, n'aient pas accès à la machine.

AVIS

Un mauvais entreposage peut endommager et détruire des composants importants. Ne stocker les pièces emballées ou non emballées que dans les conditions ambiantes prévues !

23.4 Élimination



Respecter les réglementations nationales en matière d'élimination des déchets. Ne jamais jeter la machine, les composants de la machine ou les matériaux d'exploitation dans les déchets résiduels. Si nécessaire, contacter les autorités locales pour connaître les options d'élimination disponibles.

En cas d'achat d'une machine neuve ou d'un appareil équivalent chez votre revendeur spécialisé, il est tenu, dans certains pays, de se débarrasser de votre ancienne machine de manière appropriée.

24 RESOLUTION DE PANNE

AVERTISSEMENT



La manipulation de la machine lorsque l'alimentation en pression (hydraulique, pneumatique) est maintenue peut entraîner des blessures graves ou la mort !

→ Débrancher la machine de l'alimentation en air comprimé et s'assurer que le système hydraulique n'est plus sous pression !

Si vous n'êtes pas en mesure d'effectuer correctement les réparations nécessaires et/ou si vous ne disposez pas des connaissances nécessaires, faites toujours appel à un spécialiste pour résoudre le problème.

Défaut	Cause possible	Résolution
Le tampon d'impression ne sort pas lors de l'actionnement de la pompe	Soupape de décharge ouverte	Fermer correctement la soupape de décharge
	Présence d'air dans le système hydraulique	purger
La pression n'est pas maintenue	Soupape de décharge ouverte	Fermer correctement la soupape de décharge
	Soupape de la pompe encrassée	Ouvrir à fond la vis d'évacuation de la pression, actionner la poignée de la pompe à plusieurs reprises. Ceci doit permettre d'assurer l'absence d'air dans le système hydraulique avant la première mise en service. Après la fermeture de la vis d'évacuation de la pression, le piston doit dépasser du cylindre en continuant à pomper.
Le tampon d'impression ne se rétracte pas automatiquement	Quantité d'huile trop importante	Évacuer l'huile pour atteindre un niveau correct
	Faible mobilité des pistons	Nettoyer et graisser les pièces mobiles
	Tampon d'impression déployé trop loin	Rétracter le tampon d'impression manuellement
Le tampon l'impression ne parcourt pas la course complète	Faible niveau d'huile	Faire l'appoint en huile hydraulique
Le tampon d'impression ne se déplace pas précisément	Montage erroné du cylindre de pression et du châssis	Procéder au nouvel ajustement du cylindre d'impression et du châssis

25 ÚVODNÍ SLOVO (CZ)

Vážený zákazníku!

Tento návod k použití obsahuje informace a důležité pokyny ke zprovoznění DÍLENSKÉHO LISU 50 tun WP50ECO a DÍLENSKÉHO LISU 75 tun WP75ECO, dále v tomto dokumentu označovaných jako „stroj“, a k manipulaci s nimi.



Návod k použití je součástí stroje a nesmí být odstraněn. Uchovávejte jej pro pozdější použití na vhodném místě, které je snadno přístupné uživatelům (provozovatelům), a v případě předání třetí osobě jej přiložte ke stroji!

Prosím dodržujte bezpečnostní pokyny!

Dodržujte pokyny, týkající se bezpečnosti a rizik. Jejich nerespektování může vést k vážným zraněním.

Vzhledem ke stálým inovacím našich produktů se mohou obrázky a obsah mírně lišit. Pokud zjistíte nějaké chyby, informujte nás o nich.

Technické změny vyhrazeny!

Ihned po převzetí zkontrolujte zboží a případné reklamace zaznamenejte do nákladního listu při převzetí zásilky dopravcem!

Poškození způsobené přepravou nám musí být nahlášeno zvlášť do 24 hodin.

Společnost HOLZMANN MASCHINEN GmbH nemůže převzít žádnou záruku za poškození způsobená přepravou, která nebyla zaznamenána.

Autorské právo

© 2022

Tato dokumentace je chráněna autorskými právy. Všechna práva vyhrazena! Soudně stíhány budou zejména patisk, překládání a vyjímání fotografií a obrázků.

Za sjednaný příslušný soud se považuje zemský soud v Linci nebo soud příslušný pro 4170 Haslach.

Adresa zákaznického servisu

HOLZMANN MASCHINEN GmbH
4170 Haslach, Marktplatz 4
AUSTRIA
Tel +43 7289 71562 - 0
info@holzmann-maschinen.at

26 BEZPEČNOST

Tento návod k použití obsahuje informace a důležité pokyny k bezpečnému uvedení do provozu a k manipulaci se strojem.



Návod k použití si pro vlastní bezpečnost pozorně přečtěte před uvedením stroje do provozu. To vám umožní bezpečné zacházení se strojem a rovněž tím předejdete omylům a škodám na zdraví a na majetku. Kromě toho respektujte symboly a piktogramy i pokyny, týkající se bezpečnosti a rizik, které jsou použity na stroji!

26.1 Použití v souladu s určením

Stroj je určen výhradně k těmto činnostem:

Zalisování, resp. vylisování kuličkových ložisek, ložiskových pouzder, čepů a rovnací a ohýbací práce v rámci technických limitů.

OZNÁMENÍ



Společnost HOLZMANN MASCHINEN GmbH nepřebírá odpovědnost nebo záruku za jiné použití nebo použití překračující tento rámec a za škody na majetku či na zdraví, které tím vzniknou.

26.1.1 Technická omezení

Stroj je určen k použití za následujících podmínek:

Relativní vlhkost vzduchu	max. 70 %
Teplota (provoz)	+10 °C až +40 °C
Teplota (skladování, přeprava)	-+25 °C až +55 °C

26.1.2 Zakázané použití / Rizikové chybné použití

- Používání stroje venku.
- Používání stroje bez adekvátní fyzické a mentální způsobilosti.
- Používání stroje bez znalosti návodu k použití.
- Změna konstrukce stroje.
- Používání stroje mimo technické meze, uvedené v tomto návodu.
- Používání stroje u předmětů, které by mohly během lisování prasknout (např. dutá tělesa) nebo se vymrštit (např. pružiny).
- Odstranění bezpečnostního značení umístěného na stroji.
- Změna, obcházení bezpečnostních prvků stroje nebo jejich uvádění mimo provoz.

Použití v rozporu s určením, resp. nerespektování výkladu a pokynů, uvedených v tomto návodu, bude mít za následek zánik veškerých nároků vůči společnosti HOLZMANN MASCHINEN GmbH na poskytnutí záruky a náhrady škody.

26.2 Požadavky na uživatele

Stroj je dimenzován pro obsluhu jednou osobou. Předpokladem pro ovládání stroje jsou fyzická a mentální způsobilost i znalost a pochopení návodu k použití. Osoby, které z důvodu svých fyzických, senzorických nebo mentálních schopností, své nezkušenosti nebo neznalosti nejsou schopny bezpečně ovládat stroj, nesmějí tento stroj používat bez dohledu nebo instrukce odpovědné osoby.

Vezměte prosím na vědomí, že lokálně platné zákony a ustanovení určují minimální věk pracovníka obsluhy a mohou omezit používání tohoto stroje!

Před pracemi na stroji použijte osobní ochranné prostředky.

26.3 Všeobecné bezpečnostní pokyny

Aby nedocházelo k nesprávnému fungování, škodám a újmám na zdraví, je při práci se strojem vedle všeobecných pravidel bezpečnosti práce nutné vzít v úvahu tyto body:

- Před uvedením stroje do provozu zkontrolujte, zda je stroj kompletní a funkční. Stroj používejte pouze tehdy, když jsou nainstalovány oddělující ochranné prvky, potřebné pro obrábění, a další neoddělující ochranné prvky.
- Ujistěte se, že jsou ochranné prvky v dobrém provozním stavu a je řádně prováděna jejich údržba.
- Jako místo instalace zvolte rovný podklad bez otřesů.
- Ukotvěte stroj k podlaze, aby mohl bezpečně stát a aby se při lisování nezvedal nebo nepřevrátil.
- Zařiďte, aby byl kolem stroje dostatek místa.
- Zajistěte dostatek světla na pracovišti, aby nedocházelo ke stroboskopickým efektům.
- Dbejte na čistotu pracovního prostředí.
- Z prostoru kolem stroje odstraňujte překážky (např. prach, špony, uříznuté části obrobků atd.).
- Používejte jen bezvadné nářadí bez prasklin a jiných vad (např. deformací).
- Před každým použitím zkontrolujte pevnost spojů stroje.
- Stroj smějí provozovat, jeho údržbu nebo opravy smějí provádět jen osoby, které jsou s ním seznámeny a jsou informovány o rizikách, která nastávají při těchto pracích.
- Zajistěte, aby se nepovolané osoby zdržovaly pouze v příslušné bezpečné vzdálenosti od stroje a ke stroji nepouštějte zejména děti.
- Vždy pracujte s rozvahou a potřebnou opatrností a v žádném případě nepoužívejte přílišné násilí.
- Nepřetěžujte stroj!
- Dlouhé vlasy skryjte pod ochranou vlasů.
- Noste přiléhavý ochranný pracovní oděv a vhodné ochranné prostředky (ochranu zraku, bezpečnostní obuv, pracovní rukavice).
- Při práci na stroji nikdy nenoste volné šperky, odstávající oblečení nebo doplňky (např. kravatu, šálu).
- V případě únavy, nesoustředěnosti, resp. pod vlivem léků, alkoholu nebo drog nepracujte na stroji!
- Před nastavováním stroje, změnou technického vybavení, čištěním, údržbou nebo servisem atd. stroj zastavte a odpojte jej od přívodu stlačeného vzduchu. Zajistěte stroj proti neúmyslnému opětovnému uvedení do provozu.
- Výstražné štítky a/nebo nálepky na stroji, které jsou nečitelné či byly odstraněny, je nutné ihned obnovit!

26.4 Speciální bezpečnostní pokyny pro tento stroj

- Dbejte na to, aby na tlačné desce, razníku i obrobku nebylo mazivo a aby byly celkově čisté a suché.
- Během lisování udržujte všechny části těla v dostatečné vzdálenosti od pracovního lože a tlačného pístu.
- Přesvědčte se, že jsou tlačná deska a obrobek umístěny uprostřed.
- Před zahájením lisovacího procesu se ujistěte, že je pracovní lože horizontálně vyrovnané a zajištěné opěrnými trny ve všech montážních bodech.
- Lisovací trn vždy umístěte do středu obrobku, jinak by mohlo dojít k vymrštění obrobku nebo lisovacího trnu.

26.5 Upozornění na nebezpečí

26.5.1 Zbytková rizika

I když používáte stroj v souladu s určením, nelze zcela odstranit určité faktory zbytkových rizik.

- Nebezpečí zranění rukou/prstů při uskřípnutí mezi pohyblivými a pevnými částmi (obrobek, podložky obrobku...).
- Nebezpečí úrazu při pádu obrobku.
- Nebezpečí zranění očí vymrštěnými díly nebo kapalinami u namazaných součástí.

26.5.2 Ohrožující situace

Na základě struktury a konstrukce stroje mohou nastat ohrožující situace, které jsou v tomto návodu k obsluze označeny následujícím způsobem:

NEBEZPEČÍ
 Bezpečnostní pokyn tohoto druhu upozorňuje na bezprostředně nebezpečnou situaci, která způsobí smrt nebo těžká zranění, pokud jí nebude zabráněno.

VAROVÁNÍ
 Bezpečnostní pokyn tohoto druhu upozorňuje na možnost nebezpečné situace, která může být příčinou těžkých zranění či dokonce smrti, pokud jí nebude zabráněno.

UPOZORNĚNÍ
 Bezpečnostní pokyn tohoto druhu upozorňuje na možnost nebezpečné situace, která může být příčinou drobných či lehkých zranění, pokud jí nebude zabráněno.

OZNÁMENÍ
 Bezpečnostní pokyn tohoto druhu upozorňuje na možnost nebezpečné situace, která může být příčinou škod na majetku, pokud jí nebude zabráněno.

Bez ohledu na všechny bezpečnostní předpisy jsou a zůstanou nejdůležitějším bezpečnostním faktorem pro bezchybné ovládání stroje váš zdravý rozum a odpovídající technická způsobilost/kvalifikace. **Bezpečná práce je závislá na vás!**

27 TRANSPORT

Stroj v obalu přepravte na místo instalace. K manévrování se strojem v obalu lze použít např. paletový zdvižný vozík nebo vidlicový stohovací vozík s odpovídající únosností. Údaje najdete v kapitole Technické údaje. Aby byl stroj správně přepravován, dodržujte pokyny a informace na přepravním obalu, které se týkají těžiště, bodů zavěšení, hmotnosti, používaných dopravních prostředků i předepsané přepravní polohy atd. Ujistěte se, že jsou zvolená zdvihací zařízení (jeřáb, stohovací vozík, vysokozdvižný vozík, prostředky na zavěšování břemen atd.) v bezvadném stavu.

Stroj smějí zdvihat a přepravovat jen kvalifikovaní pracovníci s příslušným výcvikem pro použité zdvihací zařízení.

VAROVÁNÍ



Nebezpečí zranění visutým nebo nezajištěným břemenem!

Zdvihací zařízení a prostředky na zavěšování břemen s poškozením nebo s nedostatečnou nosností mohou způsobit těžká zranění nebo smrt.

→ Dostatečnou nosnost a bezvadný stav zdvihacích zařízení a prostředků na zavěšování břemen vždy zkontrolujte. Břemena pečlivě upevněte! Nikdy se nezdržujte pod visutými břemeny!

Chcete-li rám stroje vyjmout z obalu, připevněte popruhy kolem horního příčníku a zvedněte jej pomocí vhodného zvedacího zařízení (jeřáb, vysokozdvižný vozík). Stroje, které nebyly zcela smontovány, musejí být zajištěny, dokud nebudou zkompletovány a ukotveny na místě instalace.

Při zvedání, přenášení a pokládání břemene (např.: jednotlivých součástí) dbejte na správné držení těla.

Zvedání, pokládání

- Při zvedání/pokládání zaujměte stabilní postoj (rozkročte nohy na šířku boků).
- Břemeno zvedejte/pokládejte s pokrčenými koleny a rovnými zády.
- Břemeno nezvedejte/nepokládejte přerušovaně.

Přenášení

- Břemeno uchopte oběma rukama a přenášejte je co nejblíže k tělu.
- Při přenášení břemena mějte rovná záda.
- Při přepravě smontovaného stroje dávejte pozor na to, abyste jej zvedali pouze za tělo, nikoli za namontované díly.

Pokud stroj přepravujete vozidlem, zabezpečte odpovídající zajištění nákladu!

28 MONTÁŽ

28.1 Přípravné činnosti

28.1.1 Rozsah dodávky

Po obdržení dodávky zkontrolujte, zda jsou všechny díly v pořádku. Poškození nebo chybějící díly ihned nahlaste svému prodejci nebo přepravní společnosti. Viditelné poškození při přepravě musí být dále v souladu s ustanoveními o záruce neprodleně zaznamenáno na dodacím listu, jinak bude zboží považováno za řádně převzaté.

28.1.2 Požadavky na místo instalace

Zvolené místo instalace musí zaručovat vhodné připojení k přívodu stlačeného vzduchu. Přitom dbejte na bezpečnostní požadavky a rozměry stroje.

Stroj umístěte na rovném a pevném podkladu. Zvolené místo instalace stroje musí vyhovovat lokálním bezpečnostním předpisům a splňovat ergonomické požadavky na pracoviště s dostatečným osvětlením.

OZNÁMENÍ



Podlaha na místě instalace musí unést zátěž stroje!

Při vyměřování potřebného prostoru vezměte v úvahu, že ovládání, údržba a opravy stroje musejí být možné kdykoli bez jakéhokoli omezení. U dlouhých obrobků nesmějí v prostoru prodloužení (= nebezpečný prostor) vzniknout místa, kde je možné uskřípnutí nebo střižení.

VAROVÁNÍ



Nebezpečí převrácení!

Neupevněný stroj se může převrátit a způsobit těžká zranění.

→ Před uvedením do provozu stroj ukotvěte v podlaze!

V patkách stroje musejí být vyvrtány upevňovacími otvory, jimiž lze stroj pevně spojit s podlahou. Tím zabráníte pohybu stroje během provozu a možným škodám a úrazům.

OZNÁMENÍ



Potřebný upevňovací materiál není součástí dodávky.

28.1.3 Příprava povrchu

Před uvedením stroje do provozu pečlivě odstraňte z holých kovových částí antikorozní ochranu, resp. zbytky tuku. Můžete to provést pomocí běžných rozpouštědel. K čištění zásadně nepoužívejte nitroředidla nebo jiné čisticí prostředky, které mohou poškodit lak stroje.

OZNÁMENÍ



Použití ředidel barev, benzínu, agresivních chemikálií nebo mechanických čisticích prostředků může způsobit poškození povrchů!

Proto platí: Při čištění používejte pouze jemné čisticí prostředky!

28.2 Sestavení

UPOZORNĚNÍ



Stroj a jeho části jsou těžké!

K instalaci stroje jsou zapotřebí min. 2 osoby.

OZNÁMENÍ



Číslování dílů, šroubů, podložek a matic je shodné s číslováním v dodávce

Stroj byl před přepravou demontován a před prvním uvedením do provozu musí být sestaven podle návodu níže:

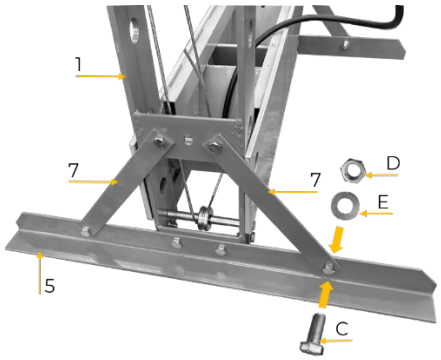

patky (5 x 2) a podpěry (7 x 4) upevněte šrouby (C x 12), distančními podložkami (E x 12) a maticemi (D x 12) podle obrázku k rámu stroje (1).

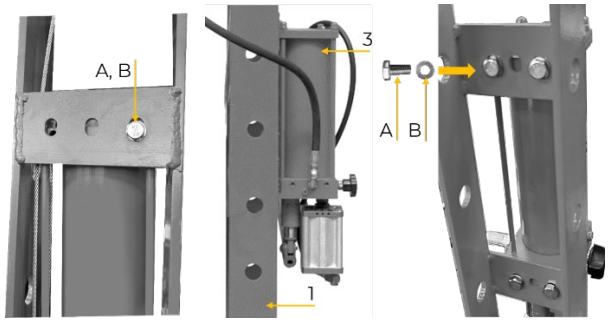

Hydraulické čerpadlo je pro přepravu zafixováno uvnitř v rámu stroje.

Odstraňte šrouby (A) a distanční podložky (B).

Umístěte hydraulické čerpadlo (3) na vnější stranu rámu stroje (1) a upevněte je pomocí šroubů (A x 4) a distančních podložek (B x 4).

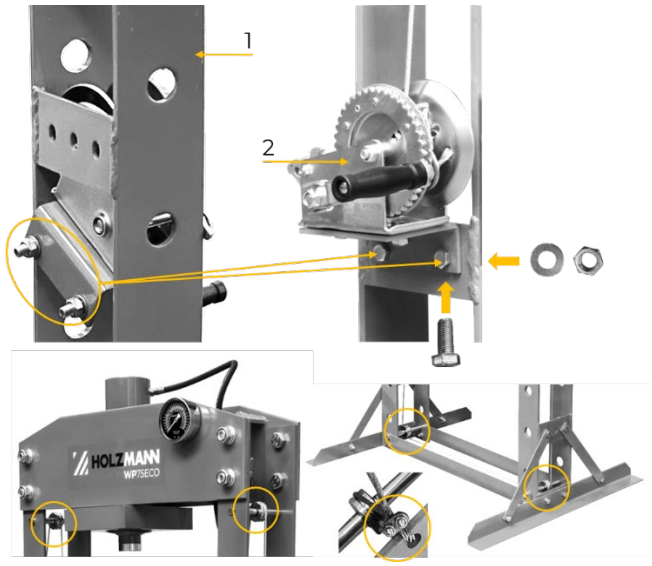

Ruční vrátek je pro přepravu umístěn uvnitř v rámu stroje.

Odstraňte šrouby, distanční podložky a matice z držáku.

Pomocí těchto šroubů, distančních podložek a matic upevněte držák s ručním vrátkem (2) k rámu stroje (1).

OZNÁMENÍ

Dbejte přitom na to, aby bylo ocelové lano správně umístěno (označeno žlutě) ve vodicích kladkách a bylo bezpečně připevněno k pracovnímu loži!

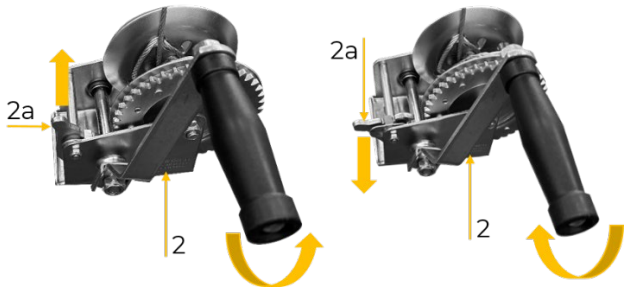

Pracovní lože (11) umístěte na stroj.

Pracovní lože uveďte ručním vrátkem (2) do požadované polohy.

Ráčnová páka (2a):

poloha nahoře = směr nahoru

poloha dole = směr dolů

Opěrné trny (8a) zasuňte do správné polohy a zajistěte je bezpečnostními svorkami (9)

Na ně spusťte pracovní lože

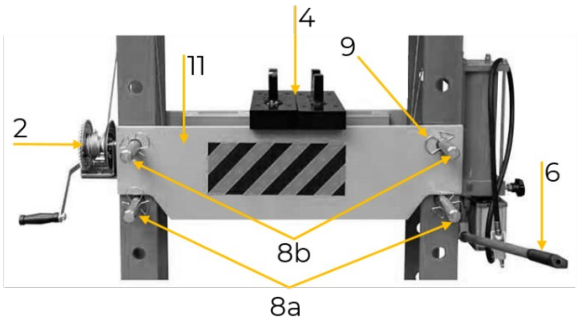

Poté ještě instalujte dva opěrné trny (8b) pro konečnou fixaci a zajistěte je bezpečnostními svorkami (9)

Umístěte tlačnou desku (4) na pracovní lože

Zasuňte páku čerpadla (6)

Zkontrolujte všechny šroubové spoje a pevně je utáhněte

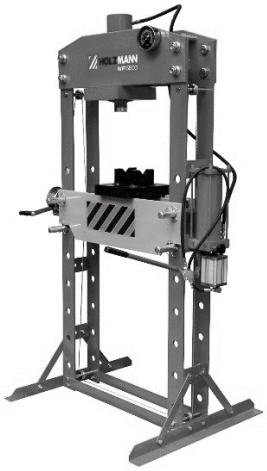

29 PROVOZ

Provozujte jen stroj v bezvadném stavu. Před každým použitím proveďte vizuální kontrolu stroje. Bezpečnostní prvky, hydraulická vedení, vedení stlačeného vzduchu a ovládací prvky je třeba zkontrolovat co nejpečlivěji. Zkontrolujte poškození a pevné usazení šroubových spojů.

OZNÁMENÍ

Kontrola připojení stlačeného vzduchu a popř. adaptace na použité přívodní vedení stlačeného vzduchu.

29.1 První uvedení do provozu

Odvzdušnění: Odvzdušňovací šroub čerpadla zcela otevřete a několikrát stiskněte páku čerpadla (při provozu s přívodem stlačeného vzduchu lze tento proces provést také otevřením vzduchového ventilu). Tím zajistíte, že před prvním uvedením do provozu nebude v hydraulickém systému žádný vzduch. Po uzavření odvzdušňovacího šroubu musí razník opětovným čerpáním vystoupit z tlakového válce.

29.2 Provozní pokyny

- Pouze 1 osoba v nebezpečném prostoru.
- Během lisování držte ruce/prsty mimo pracovní lože a tlakový píst.
- V případě vysokého lisovacího tlaku nestůjte přímo před lisem.

29.3 Ovládání

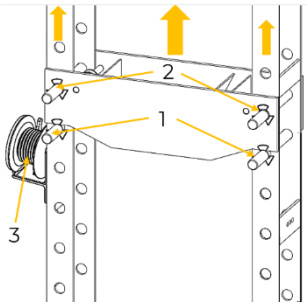

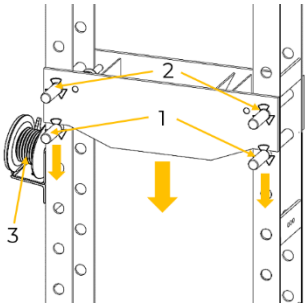

1. Umístěte pracovní lože do požadované výšky.

Nahoru:

- Vyjměte opěrné trny (2)
- Pracovní lože uveďte ručním vrátkem (3) do požadované polohy
- Vyjmuté opěrné trny (2) v této poloze (1) zasuňte a zajistěte
- Na ně spusťte pracovní lože
- Poté ještě uveďte oba opěrné trny (1) pro konečnou fixaci do polohy (2)

Dolů:

- Vyjměte opěrné trny (1)
- Opěrné trny (1) zasuňte v požadované poloze a zajistěte
- Pracovní lože udržujte ručním vrátkem (3) v poloze a odstraňte oba opěrné trny (2).
- Poté spusťte pracovní lože pomocí ručního vrátku (3) do požadované polohy
- Pracovní lože zafixujte opěrnými trny (2) a zajistěte

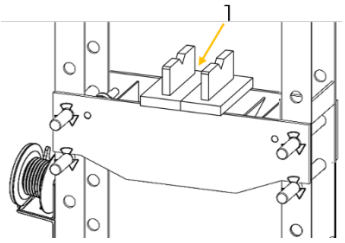

2. Na pracovní lože umístěte tlačnou desku (1) nebo jiný opěrný/upínací prostředek přizpůsobený obrobku. Následně na tlačnou desku položte obrobek.

OZNÁMENÍ: Obrobek umístěte ve středu (pracovní stůl/válec).

UPOZORNĚNÍ: Volte pouze opěrné/upínací prostředky, které jsou dimenzované pro přípustný lisovací tlak a poskytují obrobku během celého procesu lisování bezpečnou stabilitu.

Příklady nastavení polohy obrobku:

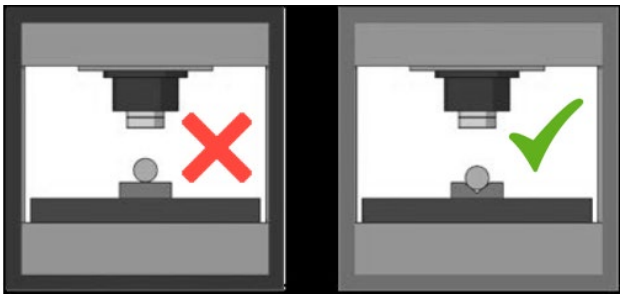

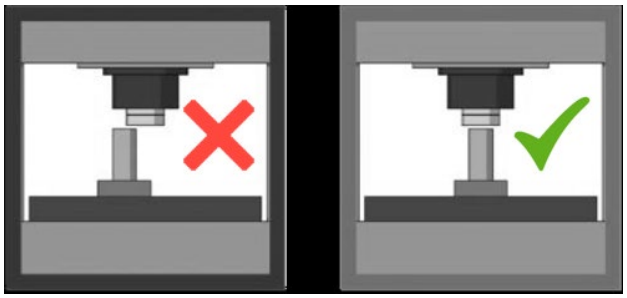

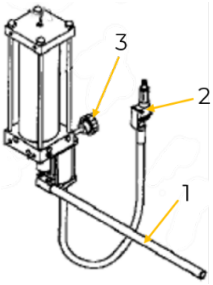

3. Přibližte razník k obrobku:

S přívodem stlačeného vzduchu:

- Připojte armaturu vstupu vzduchu k armatuře hadice přívodu vzduchu.
- Zavřete tlakový ventil (3)
- Tiskněte páku čerpadla (1) nebo otvírejte vzduchový ventil (2) tak dlouho, dokud se razník téměř nedotkne obrobku

Bez přívodu stlačeného vzduchu:

- Zavřete tlakový ventil (3)
- Tiskněte páku čerpadla (1) tak dlouho, dokud se razník téměř nedotkne obrobku

	4. Vyrovnejte obrobek s razníkem, abyste zajistili středové zatížení.
	5. Stiskněte páku čerpadla nebo otevřete vzduchový ventil, abyste zatížili obrobek. **UPOZORNĚNÍ:** Za účelem sledování přetížení lisu a obrobku pozorujte střídavě pracovní prostor a manometr a v případě potřeby zastavte čerpání.
	6. Po lisování ukončete čerpání.
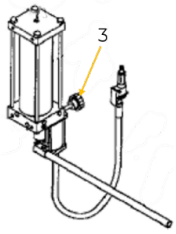	7. Otáčením tlakového ventilu (3) proti směru hodinových ručiček v malých krocích pomalu a opatrně odlehčujte obrobek.
	8. Jakmile je razník zcela zvednutý, obrobek vyjměte.

OZNÁMENÍ

Při použití volitelného příslušenství DDS25 je nutné vyměnit razník a instalovat příslušný lisovací trn.

30 ČIŠTĚNÍ, ÚDRŽBA, SKLADOVÁNÍ, LIKVIDACE

VAROVÁNÍ

Manipulace se strojem, který je stále připojen k přívodu tlaku (hydraulický, pneumatický systém), může přivodit těžká zranění nebo smrt!

→ Odpojte stroj od přívodu stlačeného vzduchu a zajistěte, aby byl hydraulický systém bez tlaku!

30.1 Čištění

Pravidelné čištění zaručí dlouhou životnost vašeho stroje a je předpokladem bezpečného provozu.

OZNÁMENÍ

Nesprávné čisticí prostředky mohou narušit lak stroje. K čištění nepoužívejte rozpouštědla, nitroředidla nebo jiné čisticí prostředky, které mohou poškodit lak stroje. Řiďte se údaji a pokyny výrobce čisticího prostředku.

Po každém použití odstraňte ze stroje špony a částice nečistot.

Proveďte úpravu povrchů a lesklé části stroje namažte mazacím olejem neobsahujícím kyselinu (např. antikorozní prostředek WD40).

30.2 Údržba

Stroj je nenáročný na údržbu a udržovat je třeba jen málo částí. Poruchy a vady, které ohrožují vaši bezpečnost, musejí být ihned odstraněny!

- Před každým použitím zkontrolujte bezvadný stav bezpečnostních prvků.
- Bezvadný stav a čitelnost varovných a bezpečnostních nálepek na stroji pravidelně kontrolujte.
- Pravidelně kontrolujte hydraulickou jednotku a hladinu oleje.
- Pravidelně kontrolujte hydraulické hadice a hadice na stlačený vzduch.
- Pravidelně kontrolujte drátěné lano ručního vrátku.
- Používejte výhradně originální náhradní díly doporučené výrobcem.

30.2.1 Plán údržby

Druh a stupeň opotřebení stroje ve velké míře závisí na provozních podmínkách. Níže uvedené intervaly platí při používání stroje ve stanovených technických mezích:

Interval	Komponenty	Opatření
před začátkem práce	Stroj	Vizuální kontrola eventuálního znečištění, popř. vyčistit
1x týdně	Rám, pracovní lože, čep	Vizuální kontrola, popř. vyměnit
	Šroubové spoje	Zkontrolujte pevné utažení, popř. dotáhněte
	Hydraulická jednotka, tlakový válec	Zkontrolujte těsnost, popř. utěsněte
podle potřeby	Hydraulická jednotka	Dolít olej
	Píst	Vyčistit a namazat
Jednou ročně	Hydraulická hadice, hadice na stlačený vzduch, drátěné lano	Zkontrolujte opotřebení, v případě potřeby proveďte výměnu
Každé 2 roky	Hydraulický olej	vyměnit

30.2.2 Výměna hydraulického oleje

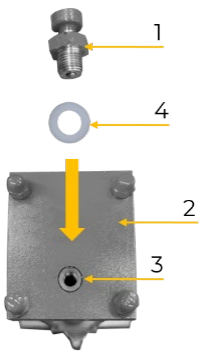

- Razník zcela zasuňte.
- Otevřete šroub pro nalévání oleje (1) u hydraulického čerpadla (2)
- Vypusťte hydraulický olej.
- Do otvoru pro nalévání oleje (3) nalijte doporučený hydraulický olej (množství a specifikace viz techn. údaje).
- Šroub pro nalévání oleje opět zašroubujte (dávejte pozor na těsnění (4)!)
- Odvzdušněte hydraulickou jednotku

30.3 Skladování

V případě nepoužívání skladujte stroj na suchém, nezámrzném a zamykatelném místě. Zajistěte, aby ke stroji neměly přístup nepovolané osoby a zejména děti.

OZNÁMENÍ

Při nesprávném skladování se mohou důležité součásti poškodit a zničit. Zabalené nebo již rozbalené díly skladujte jen za určených okolních podmínek!

30.4 Likvidace



Dodržujte předpisy příslušné země o likvidaci odpadu. Stroj, jeho komponenty nebo provozní prostředky nikdy nelikvidujte spolu se zbytkovým odpadem. Pro informace, týkající se dostupných možností likvidace, popřípadě kontaktujte místní orgány.

Pokud u specializovaného prodejce zakoupíte nový stroj nebo rovnocenný přístroj, je tento prodejce v určitých zemích povinen odborně zlikvidovat starý stroj.

31 ODSTRAŇOVÁNÍ CHYB

VAROVÁNÍ

Manipulace se strojem, který je stále připojen k přívodu tlaku (hydraulický, pneumatický systém), může přivodit těžká zranění nebo smrt!

→ Odpojte stroj od přívodu stlačeného vzduchu a zajistěte, aby byl hydraulický systém bez tlaku!

Pokud nejste schopni řádně provádět potřebné opravy a/nebo k tomu nemáte potřebné znalosti, vždy přizvěte k odstraňování problému odborníka.

Chyba	Možná příčina	Odstranění
Razník se při aktivaci čerpadla nevysune	Ventil pro odpouštění tlaku je otevřený	Zavřete ventil pro odpouštění tlaku
	Vzduch v hydraulickém systému	Odvzdušnit
Není udržován tlak	Ventil pro odpouštění tlaku je otevřený	Zavřete ventil pro odpouštění tlaku
	Ventil v čerpadle je znečištěný	Šroub pro odpouštění tlaku čerpadla zcela otevřete, několikrát stiskněte rukojeť čerpadla. Tím zajistíte, že před prvním uvedením do provozu nebude v hydraulickém systému žádný vzduch. Po uzavření šroubu pro odpouštění tlaku musí razník pomocí dalšího čerpání vystoupit ze zdvihacího válce.
Razník se automaticky nezasouvá	Je nalito příliš mnoho oleje	Upravte hladinu odpouštěním oleje
	Píst má těžký chod	Vyčistěte a namažte pohyblivé části
	Razník je vysunut příliš daleko	Tlakový válec zatlačte rukou zpět
Tlakový válec neurazí celou dráhu zdvihu	Nízká hladina oleje	Dolijte hydraulický olej
Razník se nepohybuje přesně	Chybná montáž tlakového válce a rámu	Proveďte nové vyrovnání tlakového válce a rámu

32 HYDRAULIK PLAN / HYDRAULIC DIAGRAM / SCHEMA HYDRAULIQUE / HYDRAULICKÝ PLÁN

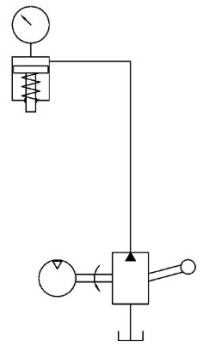

33 ERSATZTEILE / SPARE PARTS / PIECES DE RECHANGE / NÁHRADNÍ DÍLY

33.1 Ersatzteilbestellung / Spare parts order / Commande de pièces détachées / Objednání náhradních dílů

(DE) Mit HOLZMANN-Ersatzteilen verwenden Sie Ersatzteile, die ideal aufeinander abgestimmt sind. Die optimale Passgenauigkeit der Teile verkürzen die Einbauzeiten und erhöhen die Lebensdauer.

HINWEIS

Der Einbau von anderen als Originalersatzteilen führt zum Verlust der Garantie! Daher gilt: Beim Tausch von Komponenten/Teile nur vom Hersteller empfohlene Ersatzteile verwenden.

Bestellen Sie die Ersatzteile direkt auf unserer Homepage – Kategorie ERSATZTEILE.
oder kontaktieren Sie unseren Kundendienst

- über unsere Homepage – Kategorie SERVICE/NEWS/FAQ – ERSATZTEILANFORDERUNG,
- per Mail an service@holzmann-maschinen.at.

Geben Sie stets Maschinentype, Ersatzteilnummer sowie Bezeichnung an. Um Missverständnissen vorzubeugen, empfehlen wir, mit der Ersatzteilbestellung eine Kopie der Ersatzteilzeichnung beizulegen, auf der die benötigten Ersatzteile eindeutig markiert sind, falls Sie nicht über den Online-Ersatzteilkatalog anfragen.

(EN) With original HOLZMANN spare parts you use parts that are attuned to each other shorten the installation time and elongate your products lifespan.

NOTE

The installation of parts other than original spare parts leads to the loss of the guarantee! Therefore: When replacing components/parts, only use spare parts recommended by the manufacturer.

Order the spare parts directly on our homepage – category SPARE PARTS or contact our customer service

- via our Homepage – category SERVICE/NEWS/FAQ - SPARE PARTS REQUEST,
- by e-mail to service@holzmann-maschinen.at.

Always state the machine type, spare part number and designation. To prevent misunderstandings, we recommend that you add a copy of the spare parts drawing with the spare parts order, on which the required spare parts are clearly marked, especially when not using the online-spare-part catalogue.

(FR) Les pièces de rechange HOLZMANN sont conçues pour correspondre idéalement. La précision d'ajustage optimale des pièces réduisent les temps de pose et augmente la durée de vie.

AVIS

Le montage de pièces autres que les pièces de rechange d'origine entraîne la perte de la garantie ! Par conséquent, la règle est la suivante : Utiliser uniquement des pièces de rechange recommandées par le fabricant pour le remplacement des composants/pièces.

Commandez les pièces de rechange directement sur notre page d'accueil – catégorie PIÈCES DE RECHANGE.
ou contactez notre service client

- via notre page d'accueil – Catégorie SERVICE/ACTUALITÉS/FAQ – DEMANDE DE PIECES DE RECHANGE,
- par e-mail à l'adresse service@holzmann-maschinen.at.

Toujours indiquer le type de machine, le numéro de pièce de rechange et la désignation. Afin d'éviter tout malentendu, nous vous recommandons de joindre une copie du plan des pièces détachées à la commande de pièces détachées, sur laquelle les pièces détachées requises sont clairement indiquées, si vous ne faites pas la demande via le catalogue de pièces de rechange en ligne.

(CZ) V podobě náhradních dílů HOLZMANN používáte náhradní díly, které jsou vzájemně zkoordinovány. Optimální přesnost lícování dílů zkracuje dobu montáže a prodlužuje životnost.

OZNÁMENÍ

Montáž jiných než originálních náhradních dílů způsobí ztrátu záruky! Proto platí: Při výměně komponent/dílů používejte jen výrobcem doporučené náhradní díly.

Náhradní díly objednávejte přímo na naší domovské stránce – kategorie NÁHRADNÍ DÍLY.
nebo kontaktuje náš zákaznický servis

- přes naši domovskou stránku – kategorie SERVIS/NOVINKY/ČASTO KLADENÉ DOTAZY – POŽADAVEK NÁHRADNÍCH DÍLŮ,
- e-mailem na service@holzmann-maschinen.at.

Vždy uveďte typ stroje, číslo náhradního dílu a označení. Abychom předešli nedorozumění, doporučujeme přiložit k objednávce náhradních dílů kopii výkresu náhradních dílů, na které jsou potřebné náhradní díly jasně označeny, pokud neprovádíte poptávku pomocí internetového katalogu náhradních dílů.

33.2 Explosionszeichnung / Exploded view / Vue éclatée / Výkres v rozloženém stavu

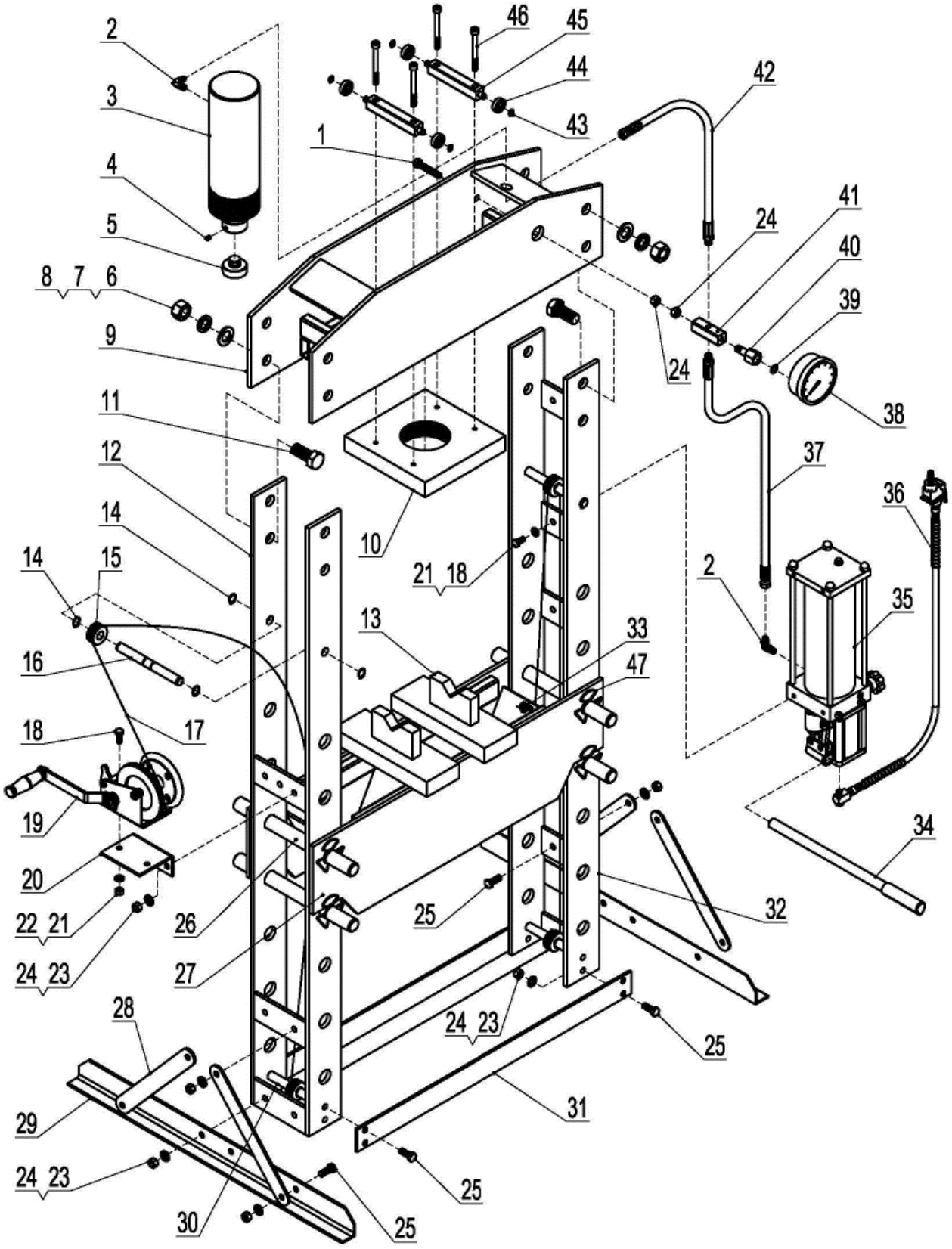

No.	Description	Qty.	No.	Description	Qty
1	Bolt M12x65	1	**25**	Bolt M12x30	22
2	Hose Fitting	2	**26**	Bed Frame Pin	4
3	Ram Assy	1	**27**	Press Bed Frame	1
4	Holding Screw M8x10	1	**28**	Support	4
5	Serrated Saddle	1	**29**	Base Section	2
6	Flat Washer Ø24	8	**30**	Lower Roller Axle	2
7	Lock Washer Ø24	8	**31**	Lower Cross Member	2
8	Nut M24	8	**32**	Right Post	1
9	Upper Crossbeam	1	**33**	Collet	2
10	Under Plate	1	**34**	Handle	1
11	Bolt M24x55	8	**35**	Pump Assy	1
12	Left Post	1	**36**	Air Tube	1
13	Heel Block	2	**37**	Long Hydraulic Hose	1
14	Jump Ring Ø19	12	**38**	Pressure Gauge	1
15	Idler Wheel	4	**39**	Nylon Ring	1
16	Top Roller Axle	2	**40**	Gauge Connection Nut	1
17	Wire Rope	1	**41**	T-Coupling	1
18	Bolt M10x20	6	**42**	Short Hydraulic Hose	1
19	Hand Winch	1	**43**	Jump Ring Ø12	4
20	Mounting Plate	1	**44**	Bearing 6201 RS	4
21	Flat Washer Ø10	6	**45**	Square Shaft	2
22	Nut M10	2	**46**	Screw M10x100	4
23	Flat Washer Ø12	18	**47**	Cirlclip	8
24	Nut M12	20			

Zylinder / cylinder WP50ECO:

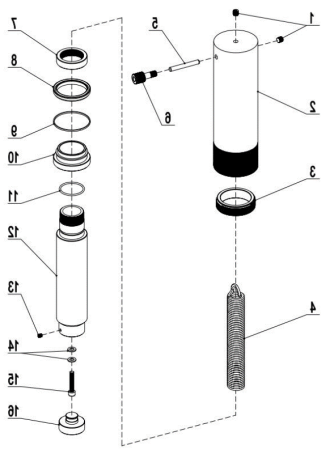

No.	Description	Qty.	No.	Description	Qty.
1	Screw plug	2	9	Nylon ring 90 x 86	1
2	Piston cylinder	1	10	Piston top	1
3	Locationg ring	1	11	O-ring 54x5 x 3,55	1
4	Spring assembly	1	12	Cylinder od	1
5	Cylinder pin 10 x 80	1	13	Screw M8 x 10	1
6	Connection nut	1	14	Metallic gasket	2
7	Pistion nut	1	15	Screw M10 x 55	1
8	Oil sela 75 x 90 x 11,5	1	16	top	1

Zylinder / cylinder WP75ECO:

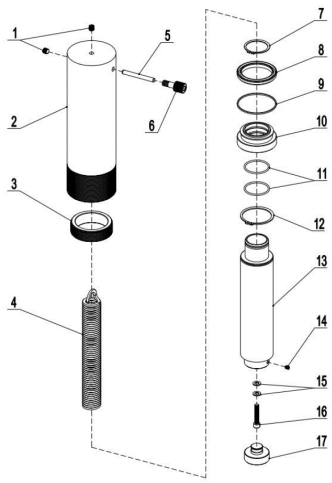

No.	Description	Qty.	No.	Description	Qty.
1	Screw plug	2	10	Piston top	1
2	Piston cylinder	1	11	O-Ring 58 x 3,55	2
3	Locating ring	1	12	Circlip Ø80	1
4	Spring assembly	1	13	Cylinder rod	1
5	Cylinder pint 10 x 90	1	14	Screw M8 x 10	2
6	Connectio nut	1	15	Metallic gasket	2
7	Circlip Ø60	1	16	Screw M10 x 55	1
8	Oil sela 80 x 100 x12	1	17	top	1
9	Nylon ring 100 x 95	1			

PUMPE/PUMP WP50ECO&WP75ECO

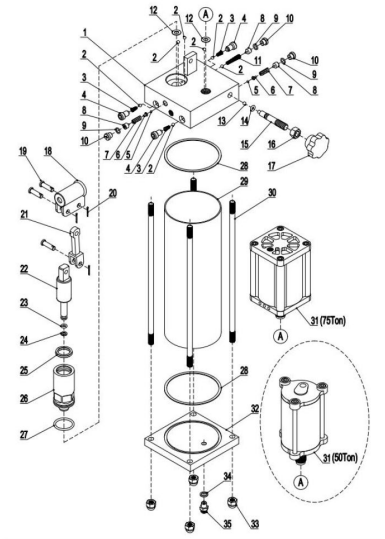

No.	Description	Qty.	No.	Description	Qty.
1	Valve block solder	1	19	Axis pin 8 x 30	3
2	Steel ball ∅5,5	7	20	Cotter	3
3	Tower spring 0,4	3	21	Connection rod	1
4	Hex screw	3	22	Piston	1
5	Steel ball ∅ 3,5	2	23	Nylon ring 2x 7	1
6	Stell ball base	2	24	O-ring 6,6x3	1
7	Pressure spring	2	25	Pump seal 35,5 x 28 x 5	1
8	Spring tensioner	3	26	Oil pumpt	1
9	O-Ring 7,8 x 1,9	3	27	O-ring 33 x 3,5	1
10	Plug	3	28	Nylon ring 111 x 102	2
11	Tower spring 0,6	1	29	Pump body	1
12	Metallic gasket	2	30	Support rod	4
13	Steel ball ∅6	1	31	Air cylinder	1
14	O-ring 4,8x3,1	1	32	Pump top solder	1
15	Valve bolt	1	33	Cap nut M10	4
16	Hex nut M12	1	34	Nylon ring 15 x 10	1
17	Handle wheel	1	35	Exhaust screw assembly	1
18	Handle bracket	1			

34 ZUBEHÖR / ACCESSORIES / ACCESSOIRES / PŘÍSLUŠENSTVÍ

(DE) Optionales Zubehör finden Sie online auf der Produktseite, Kategorie EMPFOHLENE PRODUKTE.

(EN) Optional accessories can be found online on the product page, category RECOMMENDED PRODUCTS.

(FR) Des accessoires en option sont disponibles en ligne sur la page produit, catégorie PRODUITS RECOMMANDÉS.

(CZ) Volitelné příslušenství najdete na internetu na stránce výrobku, kategorie DOPORUČENÉ VÝROBKY.

36 GARANTIEERKLÄRUNG (DE)

1.) Gewährleistung

HOLZMANN MASCHINEN GmbH gewährt für elektrische und mechanische Bauteile eine Gewährleistungsfrist von 2 Jahren für den nicht gewerblichen Einsatz;

bei gewerblichem Einsatz besteht eine Gewährleistung von 1 Jahr, beginnend ab dem Erwerb des Endverbrauchers/Käufers. HOLZMANN MASCHINEN GmbH weist ausdrücklich darauf hin, dass nicht alle Artikel des Sortiments für den gewerblichen Einsatz bestimmt sind. Treten innerhalb der oben genannten Fristen/Mängel auf, welche nicht auf im Punkt „Bestimmungen“ angeführten Ausschlussdetails beruhen, so wird HOLZMANN MASCHINEN GmbH nach eigenem Ermessen das Gerät reparieren oder ersetzen.

2.) Meldung

Der Händler meldet schriftlich den aufgetretenen Mangel am Gerät an HOLZMANN MASCHINEN GmbH. Bei berechtigtem Gewährleistungsanspruch wird das Gerät beim Händler von HOLZMANN MASCHINEN GmbH abgeholt oder vom Händler an HOLZMANN MASCHINEN GmbH gesandt. Retoursendungen ohne vorheriger Abstimmung mit HOLZMANN MASCHINEN GmbH werden nicht akzeptiert und können nicht angenommen werden. Jede Retoursendung muss mit einer von HOLZMANN MASCHINEN GmbH übermittelten RMA-Nummer versehen werden, da ansonsten eine Warenannahme und Reklamations- und Retourbearbeitung durch HOLZMANN MASCHINEN GmbH nicht möglich ist.

3.) Bestimmungen

a) Gewährleistungsansprüche werden nur akzeptiert, wenn zusammen mit dem Gerät eine Kopie der Originalrechnung oder des Kassenbeleges vom Holzmann Handelspartner beigelegt ist. Es erlischt der Anspruch auf Gewährleistung, wenn das Gerät nicht komplett mit allen Zubehörteilen zur Abholung gemeldet wird.

b) Die Gewährleistung schließt eine kostenlose Überprüfung, Wartung, Inspektion oder Servicearbeiten am Gerät aus. Defekte aufgrund einer unsachgemäßen Benutzung durch den Endanwender oder dessen Händler werden ebenfalls nicht als Gewährleistungsanspruch akzeptiert.

c) Ausgeschlossen sind Defekte an Verschleißteilen wie z. B. Kohlebürsten, Fangsäcke, Messer, Walzen, Schneideplatten, Schneideeinrichtungen, Führungen, Kupplungen, Dichtungen, Laufräder, Sageblätter, Hydrauliköle, Ölfiltern, Gleitbacken, Schalter, Riemen, usw.

d) Ausgeschlossen sind Schäden an den Geräten, welche durch unsachgemäße Verwendung, durch Fehlgebrauch des Gerätes (nicht seinem normalen Verwendungszweckes entsprechend) oder durch Nichtbeachtung der Betriebs- und Wartungsanleitungen, oder höhere Gewalt, durch unsachgemäße Reparaturen oder technische Änderungen durch nicht autorisierte Werkstätten oder den Geschäftspartnern selbst, durch die Verwendung von nicht originalen HOLZMANN Ersatz- oder Zubehörteilen, verursacht sind.

e) Entstandene Kosten (Frachtkosten) und Aufwendungen (Prüfkosten) bei nichtberechtigten Gewährleistungsansprüchen werden nach Überprüfung unseres Fachpersonals dem Geschäftspartnern oder Händler in Rechnung gestellt.

f) Geräte außerhalb der Gewährleistungsfrist: Reparatur erfolgt nur nach Vorauskasse oder Händlerrechnung gemäß des Kostenvoranschlages (inklusive Frachtkosten) der HOLZMANN MASCHINEN GmbH.

g) Gewährleistungsansprüche werden nur für den Geschäftspartnern eines HOLZMANN Händlers, welcher das Gerät direkt bei der HOLZMANN MASCHINEN GmbH erworben hat, gewährt. Diese Ansprüche sind bei mehrfacher Veräußerung des Gerätes nicht übertragbar

4.) Schadensersatzansprüche und sonstige Haftungen

Die HOLZMANN MASCHINEN GmbH haftet in allen Fällen nur beschränkt auf den Warenwert des Gerätes. Schadensersatzansprüche aufgrund schlechter Leistung, Mängel, sowie Folgeschäden oder Verdienstausfälle wegen eines Defektes während der Gewährleistungsfrist werden nicht anerkannt. HOLZMANN MASCHINEN GmbH besteht auf das gesetzliche Nachbesserungsrecht eines Gerätes.

SERVICE

Nach Ablauf der Garantiezeit können Instandsetzungs- und Reparaturarbeiten von entsprechend geeigneten Fachfirmen durchgeführt werden. Es steht Ihnen auch die HOLZMANN MASCHINEN GmbH weiterhin gerne mit Service und Reparatur zur Seite. Stellen Sie in diesem Fall eine unverbindliche Kostenanfrage

- per Mail an service@holzmann-maschinen.at.
- oder nutzen Sie das Online Reklamations- bzw. Ersatzteilbestellformular, zur Verfügung gestellt auf unserer Homepage – Kategorie SERVICE/NEWS/FAQ.

37 GUARANTEE TERMS (EN)

1.) Warranty

For mechanical and electrical components Company HOLZMANN MASCHINEN GmbH grants a warranty period of 2 years for DIY use and a warranty period of 1 year for professional/industrial use - starting with the purchase of the final consumer (invoice date).

In case of defects during this period which are not excluded by paragraph 3, Holzmann will repair or replace the machine at its own discretion.

2.) Report

In order to check the legitimacy of warranty claims, the final consumer must contact his dealer. The dealer has to report in written form the occurred defect to HOLZMANN MASCHINEN GmbH. If the warranty claim is legitimate, HOLZMANN MASCHINEN GmbH will pick up the defective machine from the dealer. Return shipments by dealers which have not been coordinated with HOLZMANN MASCHINEN GmbH will not be accepted. A RMA number is an absolute must-have for us - we won't accept returned goods without an RMA number!

3.) Regulations

a) Warranty claims will only be accepted when a copy of the original invoice or cash voucher from the trading partner of HOLZMANN MASCHINEN GmbH is enclosed to the machine. The warranty claim expires if the accessories belonging to the machine are missing.

b) The warranty does not include free checking, maintenance, inspection or service works on the machine. Defects due to incorrect usage through the final consumer or his dealer will not be accepted as warranty claims either.

c) Excluded are defects on wearing parts such as carbon brushes, fangers, knives, rollers, cutting plates, cutting devices, guides, couplings, seals, impellers, blades, hydraulic oils, oil filters, sliding jaws, switches, belts, etc.

d) Also excluded are damages on the machine caused by incorrect or inappropriate usage, if it was used for a purpose which the machine is not supposed to, ignoring the user manual, force majeure, repairs or technical manipulations by not authorized workshops or by the customer himself, usage of non-original Holzmann spare parts or accessories.

e) After inspection by our qualified staff, resulted costs (like freight charges) and expenses for not legitimated warranty claims will be charged to the final customer or dealer.

f) In case of defective machines outside the warranty period, we will only repair after advance payment or dealer's invoice according to the cost estimate (incl. freight costs) of HOLZMANN MASCHINEN GmbH.

g) Warranty claims can only be granted for customers of an authorized HOLZMANN MASCHINEN GmbH dealer who directly purchased the machine from HOLZMANN MASCHINEN GmbH. These claims are not transferable in case of multiple sales of the machine.

4.) Claims for compensation and other liabilities

The liability of company HOLZMANN MASCHINEN GmbH is limited to the value of goods in all cases.

Claims for compensation because of poor performance, lacks, damages or loss of earnings due to defects during the warranty period will not be accepted.

HOLZMANN MASCHINEN GmbH insists on its right to subsequent improvement of the machine.

SERVICE

After Guarantee and warranty expiration specialist repair shops can perform maintenance and repair jobs. But we are still at your service as well with spare parts and/or product service. Place your spare part/repair service cost inquiry by

- Mail to service@holzmann-maschinen.at.
- Or use the online complaint order formula provided on our homepage – category service/news/faq.

38 DÉCLARATION DE GARANTIE (FR)

1.) Garantie

HOLZMANN MASCHINEN GmbH accorde une période de garantie de 2 ans pour les composants électriques et mécaniques et électriques destinés à un usage non-commercial ;

pour un usage commercial, la période de garantie est d'1 an, à compter de l'achat de l'utilisateur/acheteur final. HOLZMANN MASCHINEN GmbH souligne expressément que tous les articles de la gamme ne sont pas destinés à un usage commercial. Si des défauts surviennent dans les délais susmentionnés/défauts qui ne sont pas basés sur les détails d'exclusion énumérés dans les « Dispositions », HOLZMANN MASCHINEN GmbH réparera ou remplacera l'appareil à sa propre discrétion.

2.) Message

Le revendeur signale par écrit à HOLZMANN MASCHINEN GmbH le défaut qui s'est produit sur l'appareil. Si la demande de garantie est justifiée, l'appareil sera retiré chez le revendeur HOLZMANN MASCHINEN GmbH ou envoyé à HOLZMANN MASCHINEN GmbH par le revendeur. Les retours sans accord préalable avec HOLZMANN MASCHINEN GmbH ne seront pas acceptés. Chaque envoi retourné doit être muni d'un numéro RMA fourni par HOLZMANN MASCHINEN GmbH, sinon l'acceptation des marchandises et le traitement des réclamations et des retours par HOLZMANN MASCHINEN GmbH ne seront pas possibles.

3.) Dispositions

a) Les demandes de garantie ne seront acceptées que si l'appareil est accompagné d'une copie de la facture originale ou d'un reçu de caisse du partenaire commercial de la société Holzmann. La garantie est annulée si l'appareil n'est pas rapporté complet avec tous les accessoires pour la collecte.

b) La garantie exclut les travaux gratuits de contrôle, de maintenance, d'inspection ou d'entretien sur l'équipement. Les défauts dus à une mauvaise utilisation par l'utilisateur final ou son revendeur ne seront pas non plus acceptés comme réclamation au titre de la garantie.

c) Sont exclus les défauts des pièces d'usure telles que les balais de charbon, les sacs collecteurs, les couteaux, les rouleaux, les plaques de coupe, le matériel de coupe, les guides, les accouplements, les joints, les roues, les lames de scie, les huiles hydrauliques, les filtres à huile, les mâchoires coulissantes, les interrupteurs, les courroies, etc.

d) Sont exclus les dommages causés aux appareils par une utilisation incorrecte, par une mauvaise utilisation de l'appareil (non conforme à son utilisation normale) ou par le non-respect des instructions de service et de maintenance, ou par la force majeure, par des réparations ou des modifications techniques inappropriées effectuées par des ateliers non autorisés ou par les partenaires commerciaux eux-mêmes, par l'utilisation de pièces de rechange ou d'accessoires HOLZMANN non originaux.

e) Les frais occasionnés (frais de transport) et les dépenses (frais d'inspection) en cas de réclamations injustifiées au titre de la garantie seront facturés au partenaire commercial ou au revendeur après examen par notre personnel spécialisé.

f) Appareils en dehors de la période de garantie : La réparation n'est effectuée qu'après paiement anticipé ou facture du revendeur selon le devis (frais de transport inclus) de la société HOLZMANN MASCHINEN GmbH.

g) Les droits de garantie ne sont accordés que pour les partenaires commerciaux d'un revendeur HOLZMANN qui a acheté l'appareil directement auprès de HOLZMANN MASCHINEN GmbH. Ces droits ne sont pas transférables si l'appareil est vendu plusieurs fois

4.) Demandes de dommages-intérêts et autres responsabilités

La responsabilité de la sociétéHOLZMANN MASCHINEN GmbH se limite dans tous les cas à la valeur marchande de l'appareil. Les droits à dommages-intérêts pour cause de mauvais fonctionnement, de défauts, ainsi que de dommages indirects ou de manque à gagner dus à un défaut pendant la période de garantie ne sont pas reconnus. La société HOLZMANN MASCHINEN GmbH insiste sur le droit légal de réparer un appareil.

SERVICE

Après l'expiration de la période de garantie, les travaux de réparation peuvent être effectués par des entreprises spécialisées appropriées. La société HOLZMANN MASCHINEN GmbH se tient à votre disposition pour vous aider en matière de service et de réparation. Dans ce cas, faites une demande de devis sans engagement

- par e-mail à l'adresse service@holzmann-maschinen.at.

ou utilisez le formulaire de réclamation ou de commande de pièces de rechange en ligne mis à disposition sur notre page d'accueil - Catégorie SERVICE/ACTUALITÉS/FAQ.

39 PROHLÁŠENÍ O ZÁRUCE (CZ)

1.) Poskytování záruky

Společnost HOLZMANN MASCHINEN GmbH poskytuje na elektrické a mechanické součásti pro nekomerční použití záruční dobu 2 roky;

pro komerční použití je poskytována záruka 1 rok od data zakoupení koncovým spotřebitelem/kupujícím. Společnost HOLZMANN MASCHINEN GmbH výslovně upozorňuje, že ne všechny položky sortimentu jsou určeny pro komerční použití. Pokud se ve výše uvedených lhůtách vyskytnou závady, které nejsou založeny na údajích o vyloučení uvedených v bodě „Ustanovení“, společnost HOLZMANN MASCHINEN GmbH přístroj podle vlastního uvážení opraví nebo vymění.

2.) Hlášení

Prodejce písemně oznámí vzniklou závadu na přístroji společnosti HOLZMANN MASCHINEN GmbH. V případě oprávněného nároku ze záruky si společnost HOLZMANN MASCHINEN GmbH přístroj vyzvedne u prodejce nebo ji prodejce zašle společnosti HOLZMANN MASCHINEN GmbH. Vrácené zásilky nebudou bez předchozí dohody se společností HOLZMANN MASCHINEN GmbH akceptovány a nemohou být přijaty. Každá vrácená zásilka musí být opatřena číslem RMA předaným společností HOLZMANN MASCHINEN GmbH, protože jinak společnost HOLZMANN MASCHINEN GmbH nebude moci přijmout zboží a zpracovat reklamaci a vrácení.

3.) Ustanovení

a) Nároky ze záruky budou uznány pouze v případě, že k přístroji bude přiložena kopie originálu faktury nebo pokladního dokladu od obchodního partnera společnosti Holzmann. Nárok na záruku zanikne, pokud přístroj nebude nahlášena k vyzvednutí se všemi díly příslušenství.

b) Záruka se nevztahuje na bezplatnou kontrolu, údržbu, inspekci nebo servisní práce na přístroji. Závady způsobené nesprávným používáním koncovým uživatelem nebo prodejcem nebudou rovněž uznány jako nárok ze záruky.

c) Vyloučeny jsou závady na dílech podléhajících rychlému opotřebení, jako jsou uhlíkové kartáče, záchytné vaky, nože, válce, řezné desky, řezná zařízení, vodítka, spojky, těsnění, oběžná kola, lopatky, hydraulické oleje, olejové filtry, posuvné čelisti, spínače, řemeny atd.

d) Vyloučeny jsou škody na přístrojích způsobené nesprávným používáním, nesprávným používáním přístroje (v rozporu s jeho obvyklým účelem) nebo nedodržením návodu k obsluze a údržbě, nebo vyšší mocí, neodbornými opravami či technickými úpravami, provedenými neautorizovanými servisy nebo samotným obchodním partnerem, použitím neoriginálních náhradních dílů nebo příslušenství HOLZMANN.

e) Vzniklé náklady (náklady na dopravu) a výdaje (náklady na prohlídku) budou v případě neoprávněných nároků ze záruky po kontrole našimi odbornými pracovníky fakturovány obchodnímu partnerovi nebo prodejci.

f) Zařízení mimo záruční dobu: Oprava bude provedena pouze po zaplacení zálohy nebo faktury prodejce v souladu s odhadem nákladů (včetně nákladů na dopravu) společnosti HOLZMANN MASCHINEN GmbH.

g) Nároky ze záruky budou přiznány pouze obchodnímu partnerovi prodejce HOLZMANN, který zakoupil zařízení přímo od společnosti HOLZMANN MASCHINEN GmbH. Tyto nároky jsou v případě vícenásobného prodeje zařízení nepřenosné.

4.) Nároky na náhradu škody a jiná ručení

Odpovědnost společnosti HOLZMANN MASCHINEN GmbH je ve všech případech omezena jen na zbožní hodnotu přístroje. Nároky na náhradu škody způsobené špatným výkonem, vadami, jakož i následnými škodami nebo ušlým ziskem v důsledku vady během záruční doby se neuznávají. Společnost HOLZMANN MASCHINEN GmbH trvá na zákonném právu na opravu přístroje.

SERVIS

Po uplynutí záruční doby mohou opravy a údržbu provádět odborně způsobilé firmy. Společnost HOLZMANN MASCHINEN GmbH vám také bude ráda nadále pomáhat se servisem a opravami. V takovém případě prosím zašlete nezávaznou poptávku na cenu

- e-mailem na service@holzmann-maschinen.at.
- nebo použijte online formulář pro reklamaci, resp. objednávku náhradních dílů, který naleznete na naší domovské stránce - kategorie SERVIS/NOVINKY/ČASTO KLADENÉ DOTAZY.

40 PRODUKTBEOBACHTUNG | PRODUCT MONITORING

(DE) Wir beobachten unsere Produkte auch nach der Auslieferung.

Um einen ständigen Verbesserungsprozess gewährleisten zu können, sind wir von Ihnen und Ihren Eindrücken beim Umgang mit unseren Produkten abhängig:

- Probleme, die beim Gebrauch des Produktes auftreten
- Fehlfunktionen, die in bestimmten Betriebssituationen auftreten
- Erfahrungen, die für andere Benutzer wichtig sein können

Wir bitten Sie, derartige Beobachtungen zu notieren und an diese per E-Mail oder Post an uns zu senden:

(EN) We monitor the quality of our delivered products in the frame of a Quality Management policy.

Your opinion is essential for further product development and product choice. Please let us know about your:

- Impressions and suggestions for improvement.
- Experiences that may be useful for other users and for product design
- Experiences with malfunctions that occur in specific operation modes

We would like to ask you to note down your experiences and observations and send them to us via E-mail or by post:

Meine Beobachtungen / My experiences:

Name / name:
Produkt / product:
Kaufdatum / purchase date:
Erworben von / purchased from:
E-Mail / E-mail:
Vielen Dank für Ihre Mitarbeit! / Thank you for your kind cooperation!

KONTAKTADRESSE / CONTACT:
HOLZMANN Maschinen GmbH
4170 Haslach, Marktplatz 4 AUSTRIA
Tel : +43 7289 71562 0
info@holzmann-maschinen.at
www.holzmann-maschinen.at